MATADOR®
SCHRAUBWERKZEUGE

0221 **Set di chiavi ad anello doppie, 4 pezzi, E6 x E8 - E20 x E24, MATADOR codice articolo: 02219080**

0221 **Set di chiavi ad anello doppie, 4 pezzi, E6 x E8 - E20 x E24, MATADOR codice articolo: 02219080**

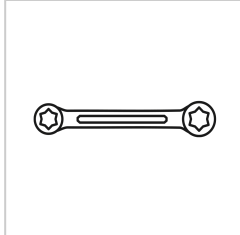

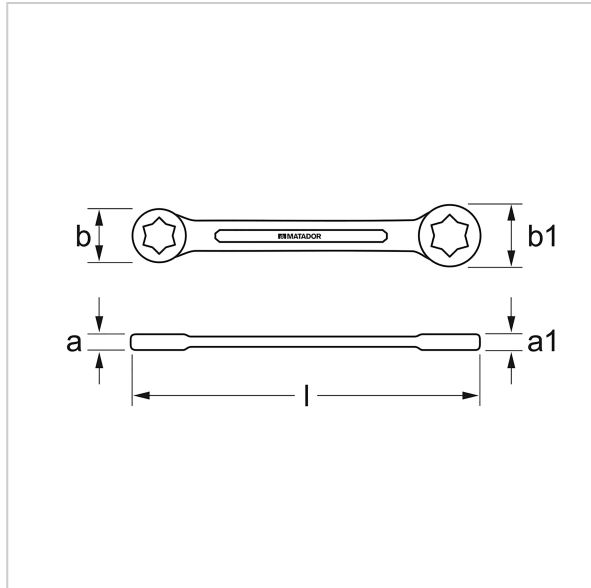

Beschreibung:

I classici di MATADOR.

Resistente. Fedele alla taglia. Piatto. Durevole. Sicuri. Facile da impugnare. Senza riflessi. Semplicemente buono.

Set di chiavi ad anello Torx® a doppia estremità. Combinazioni testate sul campo di chiavi ad anello doppie diritte con profilo **Torx®** . Ideali per connessioni a vite profonde. Con **anelli a parete** extra **sottile** per spazi ristretti. Utilizzabili universalmente per l'azionamento e il contrasto delle connessioni a vite. Qualità industriale di alta qualità e durata. **Presa piacevole** grazie alla superficie cromata opaca, anche con mani grasse. Teste **rettificate in modo completamente automatico**. Con **profilo SmartDrive** che protegge le teste di viti e dadi perché la forza viene trasmessa ai fianchi e non agli angoli, per una maggiore durata della vite e della chiave. Tutte le **misure principali** in un unico set.
In acciaio al cromo vanadio / cromato opaco

Technische Daten

Hersteller-Nr.:	0221 9080
EAN:	4040674219687

0221 **Set di chiavi ad anello doppie, 4 pezzi, E6 x E8 - E20 x E24, MATADOR codice articolo: 02219080**