MATADOR® SCHRAUBWERKZEUGE

0428 **Chiave per filtro olio, 10 mm (3/8"): 80-130 mm, MATADOR codice articolo: 04280003**

MATADOR® SCHRAUBWERKZEUGE

0428 **Chiave per filtro olio, 10 mm (3/8"): 80-130 mm, MATADOR codice articolo: 04280003**

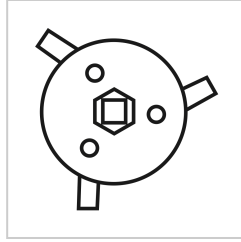

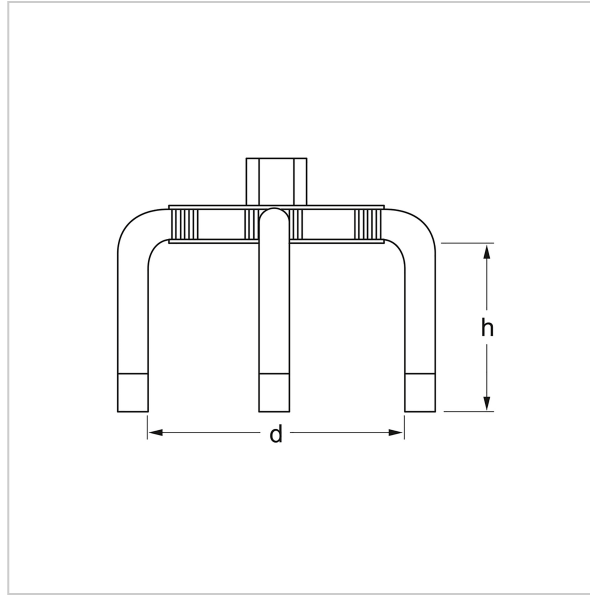

Beschreibung:

Chiave per filtri dell'olio / ragno per filtri dell'olio / pinza per filtri dell'olio per allentare i filtri dell'olio di difficile accesso. Adatto per filtri dell'olio e filtri dell'aria con diametro di circa 80-130 mm. Con attacco quadro da 3/8" o SW 21 mm, finitura brunita. MATADOR è uno dei pionieri dell'industria degli utensili. Dal 1900 produciamo utensili manuali di qualità "intorno alla vite". Siamo sinonimo di utensili sofisticati e di alta qualità. Affidabili, orientati al design, senza fronzoli. Per persone che sanno cosa vogliono. Che sono nell'arena e non nell'auditorium. Che sanno distinguere tra utensili e giocattoli. Che credono in se stessi. Benvenuti nell'arena! Sii un MATADOR.

Technische Daten

Hersteller-Nr.:	0428 0003
EAN:	4040674115606
Breite:	110 mm
Höhe:	90 mm
Länge:	180 mm
Gewicht:	0.68 kg

0428 **Chiave per filtro olio, 10 mm (3/8"): 80-130 mm, MATADOR codice articolo: 04280003**