0444 **Set di cacciaviti angolari KK HAL 9 pezzi, TX 10-50, MATADOR Codice articolo: 04449090**

MATADOR®
SCHRAUBWERKZEUGE

0444 Set di cacciaviti angolari KK HAL 9 pezzi, TX 10-50, MATADOR Codice articolo: 04449090

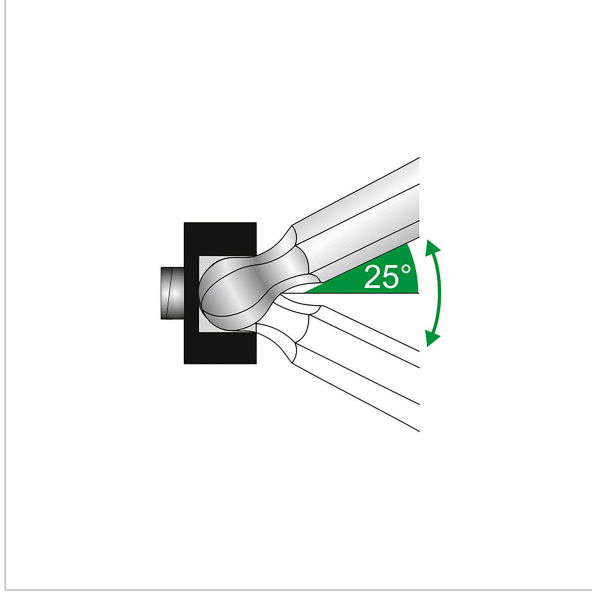

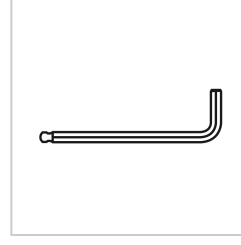

Beschreibung:

Classici cacciaviti offset per il montaggio rapido.

Versione corta. In pratica valigetta di plastica.

Set di cacciaviti a taglio, TORX®, a sfera, con supporto. Cacciaviti a taglio per viti TORX® incassate, tipo corto. Con estremità a sfera all'estremità lunga, ideali per le viti di difficile accesso in quanto possono essere ruotati fino a 25°. Set con supporto softGRIP nero. Con gancio e marchio EAN. Temprato in ogni sua parte.
Materiale: Cromo vanadio.
Superficie: cromata opaca.
Contenuto: T10 - T15 - T20 - T25 - T27 - T30 - T40 - T45 - T50.

Technische Daten

Hersteller-Nr.:	0444 9090
EAN:	4040674118584