3075 **Bussola, esagonale, 10 mm (3/8"): 5/16" AF, MATADOR Codice articolo: 30758003**

MATADOR® SCHRAUBWERKZEUGE

3075 **Bussola, esagonale, 10 mm (3/8"): 5/16" AF, MATADOR Codice articolo: 30758003**

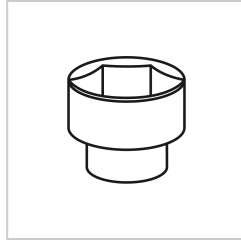

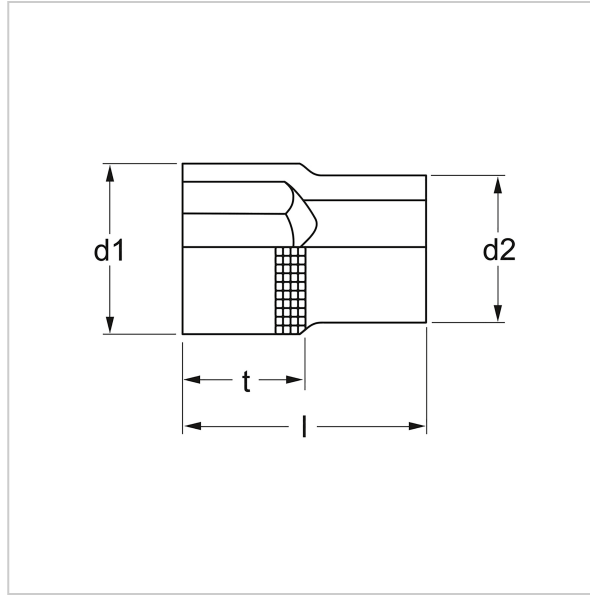

Beschreibung:

Inserto per chiave a bussola, esagonale. mm, pollici. Per viti a testa esagonale. Per funzionamento manuale con cricchetto e parti di collegamento. Attacco quadro secondo DIN 3120, C 10 / ISO 1174. Con profilo esagonale. Con zigrinatura trasversale di facile presa. In acciaio al cromo vanadio. Tutte le bussole con rivestimento MATADOR Super Chrome per una finitura superficiale più fine e una forte resistenza a danni, graffi, ecc. Con profilo SmartDrive², che protegge le teste di viti e dadi trasmettendo la forza ai fianchi. MATADOR è uno dei pionieri dell'industria degli utensili. Dal 1900 produciamo utensili manuali di qualità "intorno alla vite". Siamo sinonimo di utensili sofisticati e di alta qualità. Affidabili, orientati al design, senza fronzoli. Per persone che sanno cosa vogliono. Che sono nell'arena e non nell'auditorium. Che sanno distinguere gli utensili dai giocattoli. Che credono in se stessi. Benvenuti nell'arena! Sii un MATADOR.

Technische Daten

Hersteller-Nr.:	3075 8000
Breite:	80 mm
Höhe:	17 mm
Länge:	80 mm
Gewicht:	0.02 kg

3075 **Bussola, esagonale, 10 mm (3/8"): 5/16" AF, MATADOR Codice articolo: 30758003**