MATADOR®
SCHRAUBWERKZEUGE

4083 **Pezzo di allargamento, F 12,5 mm (1/2") x M 20 mm (3/4"), MATADOR Codice articolo: 40830001**

MATADOR® SCHRAUBWERKZEUGE

4083 **Pezzo di allargamento, F 12,5 mm (1/2") x M 20 mm (3/4"), MATADOR Codice articolo: 40830001**

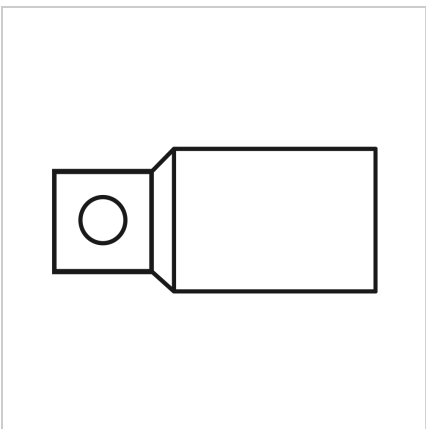

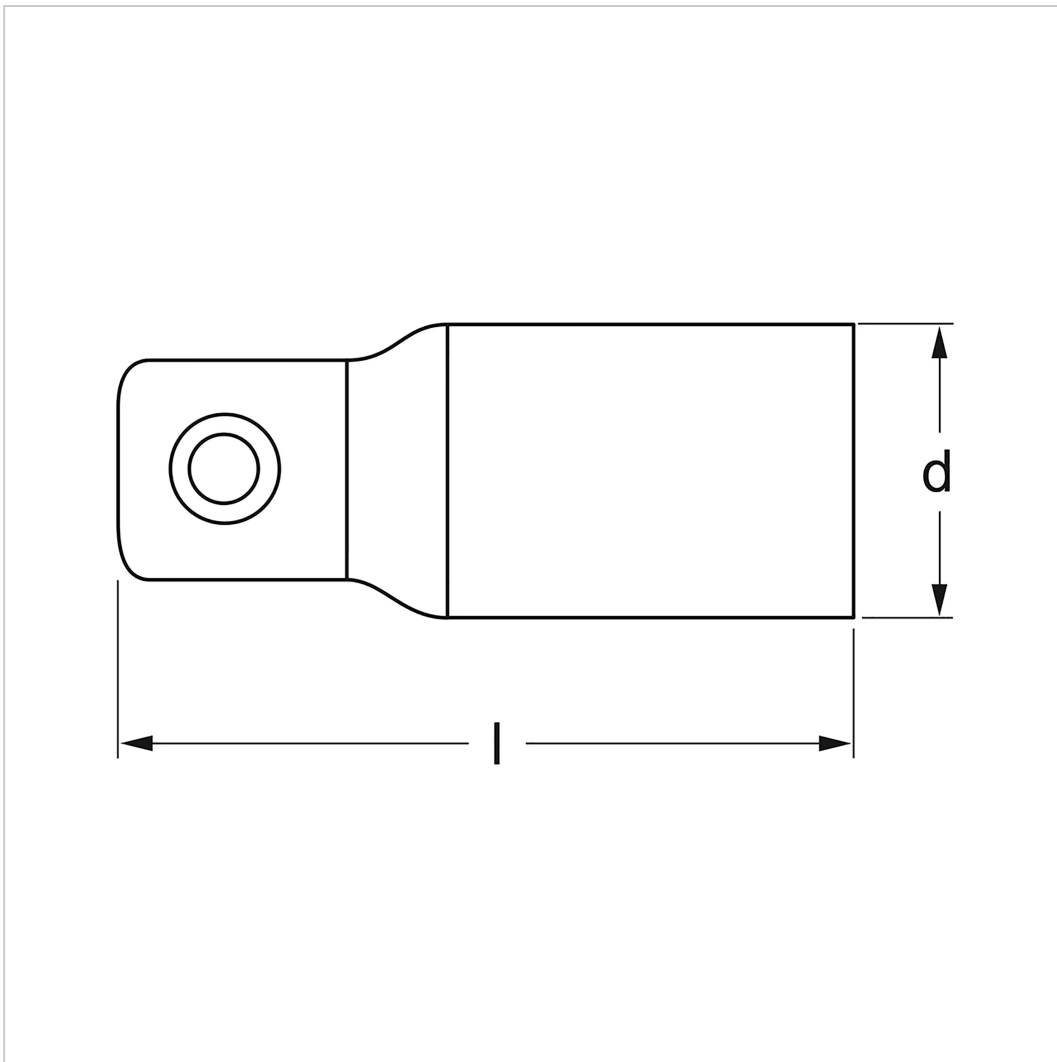

Beschreibung:

Ingranditore. Con blocco del perno. Per funzionamento manuale con cricchetto e parti di collegamento. Squadra conforme a DIN 3120, A 20 e C 12,5 / ISO 1174. Con rivestimento MATADOR Super Chrome per una finitura superficiale più fine e una forte resistenza a danni, graffi, ecc. MATADOR è uno dei pionieri dell'industria degli utensili. Dal 1900 produciamo utensili manuali di qualità "intorno alla vite". Siamo sinonimo di utensili sofisticati e di alta qualità. Affidabili, orientati al design, senza fronzoli. Per persone che sanno cosa vogliono. Che sono nell'arena e non nell'auditorium. Che sanno distinguere gli utensili dai giocattoli. Che credono in se stessi. Benvenuti nell'arena! Sii un MATADOR.

Technische Daten

Hersteller-Nr.:	4083 0001
EAN:	4040674138742
Breite:	80 mm

MATADOR® SCHRAUBWERKZEUGE

4083 Pezzo di allargamento, F 12,5 mm (1/2") x M 20 mm (3/4"), MATADOR Codice articolo: 40830001

Höhe:	25 mm
Länge:	80 mm
Gewicht:	0.11 kg