MATADOR®
SCHRAUBWERKZEUGE

5068 Giunto cardanico, 3/4", MATADOR codice articolo: 50680001

MATADOR® SCHRAUBWERKZEUGE

5068 **Giunto cardanico, 3/4", MATADOR codice articolo: 50680001**

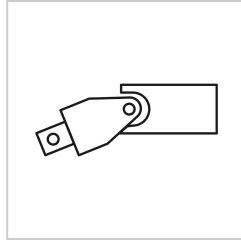

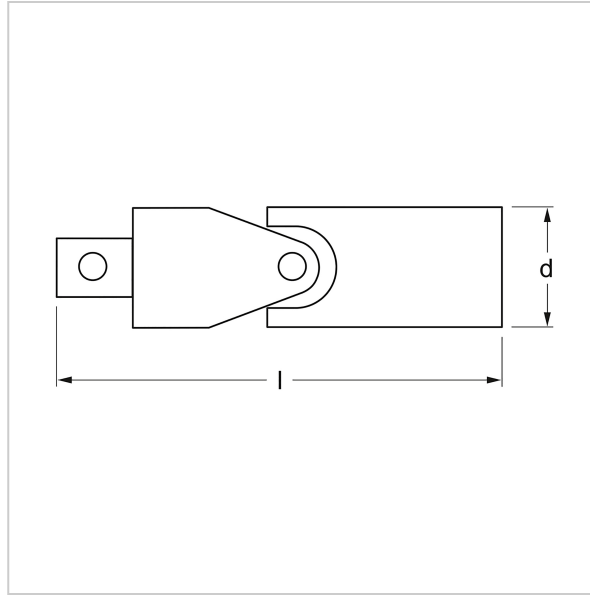

Beschreibung:

Giunto cardanico. Con blocco del perno. Per funzionamento manuale con cricchetto e parti di collegamento. Squadra secondo DIN 3120, B 20 e D 20 / ISO 1174. Con rivestimento MATADOR Super Chrome per una finitura superficiale più fine e una forte resistenza a danni, graffi, ecc. MATADOR è uno dei pionieri dell'industria degli utensili. Dal 1900 produciamo utensili manuali di qualità "intorno alla vite". Siamo sinonimo di utensili sofisticati e di alta qualità. Affidabili, orientati al design, senza fronzoli. Per persone che sanno cosa vogliono. Che sono nell'arena e non nell'auditorium. Che sanno distinguere tra utensili e giocattoli. Che credono in se stessi. Benvenuti nell'arena! Sii un MATADOR.

Technische Daten

Hersteller-Nr.:	5068 0001
EAN:	4040674140615
Breite:	80 mm
Höhe:	40 mm
Länge:	110 mm
Gewicht:	0.55 kg

5068 **Giunto cardanico, 3/4", MATADOR codice articolo: 50680001**