MATADOR® SCHRAUBWERKZEUGE

7575 **Presa di corrente, 6 kt., 20 mm (3/4"): 27 mm, codice articolo MATADOR: 75750270**

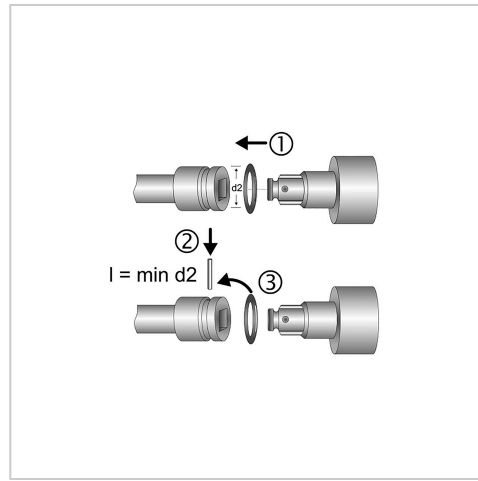

7575 **Presa di corrente, 6 kt., 20 mm (3/4"): 27 mm, codice articolo MATADOR: 75750270**

Beschreibung:

Inserto per chiave a bussola. Adatto per viti a testa esagonale. Per il funzionamento a macchina, adatto a tutti i comuni avvitatori pneumatici ed elettrici. Azionamento quadro secondo DIN 3121, G 20 / ISO 1174. Con profilo MATADOR SmartDrive². Con SmartDrive², profilo, protegge le teste di viti e dadi grazie alla trasmissione di potenza ai fianchi. Norme: DIN 3129 / ISO 2725-2. In acciaio al cromo-molibdeno. Superficie: fosfatata al manganese.

Technische Daten

Hersteller-Nr.:	75750000M
Gewicht:	0.31 kg