MATADOR®
SCHRAUBWERKZEUGE

7582 **Riduttore di forza, F 20 mm (3/4") x M 12,5 mm (1/2"), MATADOR codice articolo: 75820001**

MATADOR® SCHRAUBWERKZEUGE

7582 Riduttore di forza, F 20 mm (3/4") x M 12,5 mm (1/2"), MATADOR codice articolo: 75820001

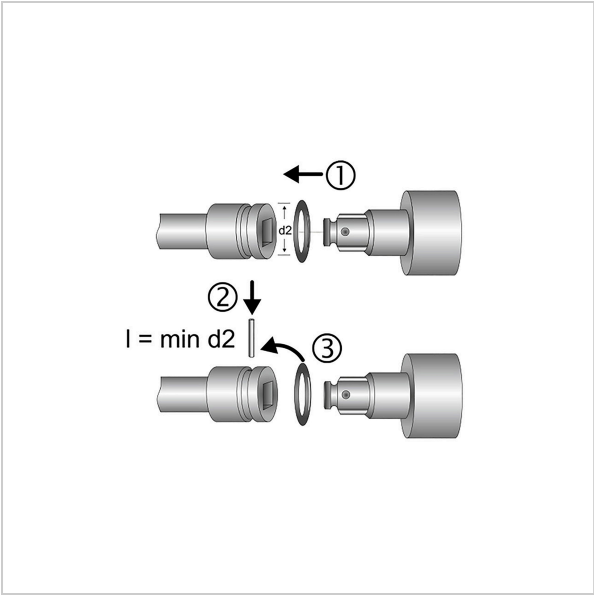

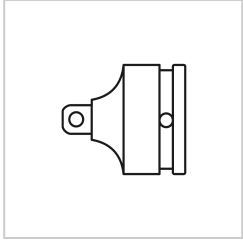

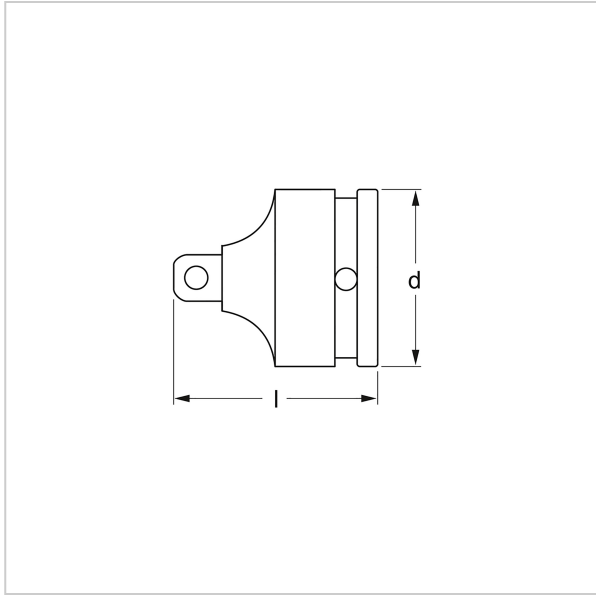

Beschreibung:

Riduttore di forza. Per bussole e parti di collegamento azionate a macchina. Azionamento quadro secondo DIN 3121, G 20 e F 12,5 / ISO 1174. In acciaio al cromo-molibdeno. Superficie: fosfatata al manganese. MATADOR è uno dei pionieri dell'industria degli utensili. Dal 1900 produciamo utensili manuali di qualità "intorno alla vite". Siamo sinonimo di utensili sofisticati e di qualità. Affidabili, orientati al design, senza fronzoli. Per persone che sanno cosa vogliono. Che sono nell'arena e non nell'auditorium. Che sanno distinguere tra utensili e giocattoli. Che credono in se stessi. Benvenuti nell'arena! Sii un MATADOR.

Technische Daten

Hersteller-Nr.:	7582 0001
EAN:	4040674145399
Breite:	80 mm
Höhe:	44 mm
Länge:	100 mm
Gewicht:	0.22 kg

7582 **Riduttore di forza, F 20 mm (3/4") x M 12,5 mm (1/2"), MATADOR codice articolo: 75820001**