MATADOR®
SCHRAUBWERKZEUGE

7599 **Anello di sicurezza, 36x5 mm, 17-46 mm, MATADOR Codice articolo: 75990001**

7599 **Anello di sicurezza, 36x5 mm, 17-46 mm, MATADOR Codice articolo: 75990001**

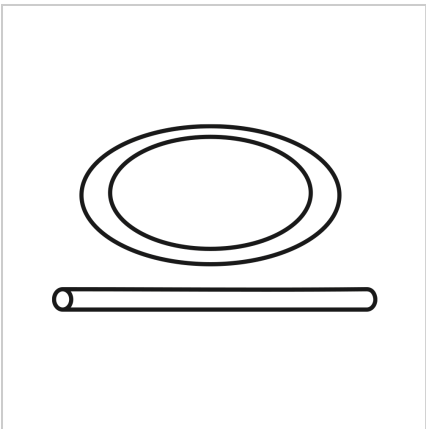

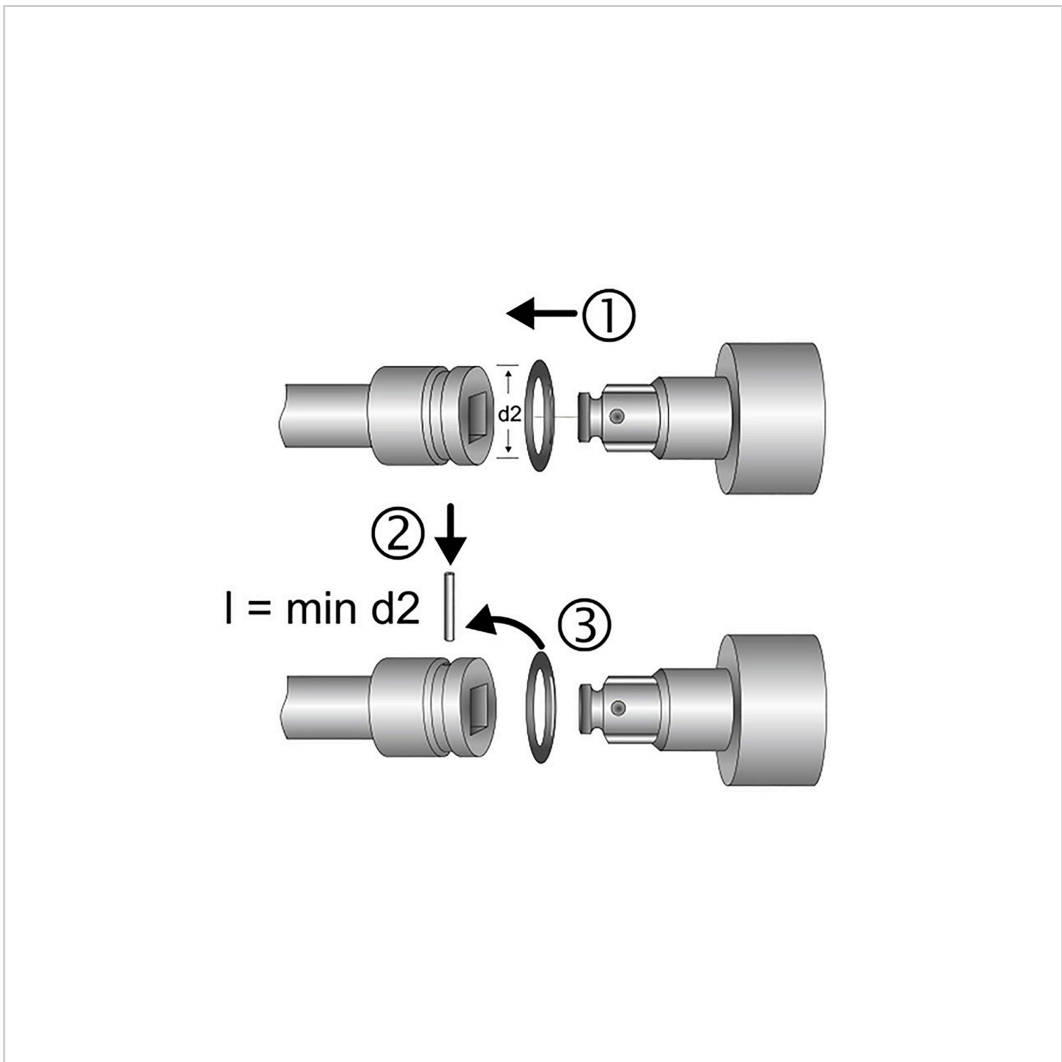

Beschreibung:

Anello di sicurezza. Sistema di bloccaggio a prova di incidente per prese e funi di collegamento azionate a macchina. Per trasmissione quadrata secondo DIN 3121, G 20 / ISO 1174. Materiale elastico e resistente all'olio. MATADOR è uno dei pionieri dell'industria degli utensili. Dal 1900 produciamo utensili manuali di qualità "intorno alla vite". Siamo sinonimo di utensili sofisticati e di alta qualità. Affidabili, orientati al design, senza fronzoli. Per persone che sanno cosa vogliono. Che sono nell'arena e non nell'auditorium. Che sanno distinguere tra utensili e giocattoli. Che credono in se stessi. Benvenuti nell'arena! Sii un MATADOR.

Technische Daten

Hersteller-Nr.:	7599 0001
EAN:	4040674145924
Breite:	80 mm

MATADOR® SCHRAUBWERKZEUGE

7599 Anello di sicurezza, 36x5 mm, 17-46 mm, MATADOR Codice articolo: 75990001

Höhe:	50 mm
Länge:	80 mm
Gewicht:	0.001 kg