**7675** **Chiave a bussola 6-kt., 25 mm (1"): 19 mm, codice articolo MATADOR: 76750190**

MATADOR® SCHRAUBWERKZEUGE

**7675** **Chiave a bussola 6-kt., 25 mm (1"): 19 mm, codice articolo MATADOR: 76750190**

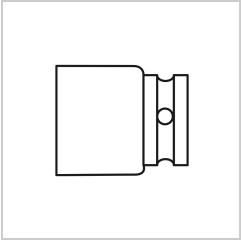

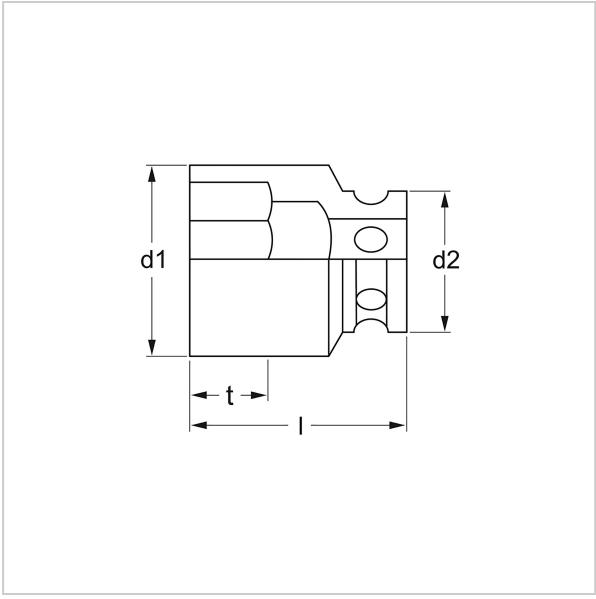


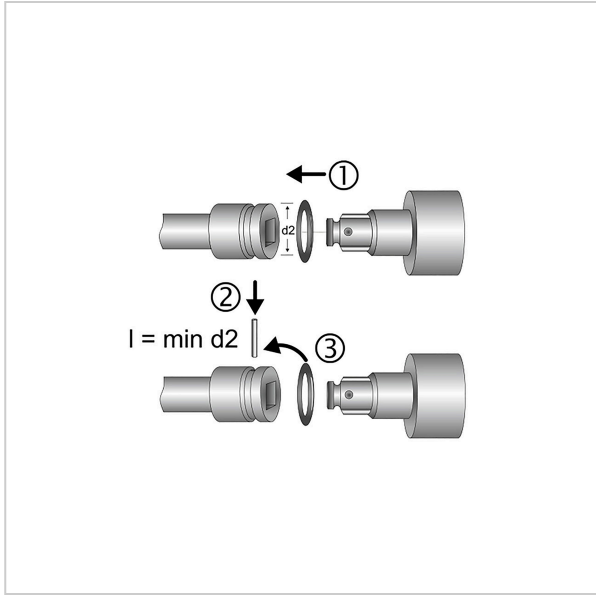


## Beschreibung:

Inserto per chiave a bussola. Adatto per viti a testa esagonale. Per il funzionamento a macchina, adatto a tutti i comuni avvitatori pneumatici ed elettrici. Azionamento quadro secondo DIN 3121, G 25 / ISO 1174. Con profilo MATADOR SmartDrive². Il profilo SmartDrive² protegge le teste di viti e dadi trasmettendo la forza ai fianchi. Norme: DIN 3129 / ISO 2725-2. In acciaio al cromo-molibdeno. Superficie: fosfatata al manganese. MATADOR è uno dei pionieri dell'industria degli utensili. Dal 1900 produciamo utensili manuali di qualità "intorno alla vite". Siamo sinonimo di utensili sofisticati e di alta qualità. Affidabili, orientati al design, senza fronzoli. Per persone che sanno cosa vogliono. Che sono nell'arena e non nell'auditorium. Che sanno distinguere gli utensili dai giocattoli. Che credono in se stessi. Benvenuti nell'arena! Sii un MATADOR.

## Technische Daten

| | |
|---|---|
| **Hersteller-Nr.:** | 76750000M |
| **Breite:** | 130 mm |
| **Höhe:** | 54 mm |
| **Länge:** | 100 mm |
| **Gewicht:** | 0.51 kg |

**7675** **Chiave a bussola 6-kt., 25 mm (1"): 19 mm, codice articolo MATADOR: 76750190**