7675 **Chiave a bussola 6-kt., 25 mm (1"): 27 mm, codice articolo MATADOR: 76750270**

MATADOR® SCHRAUBWERKZEUGE

7675 **Chiave a bussola 6-kt., 25 mm (1"): 27 mm, codice articolo MATADOR: 76750270**

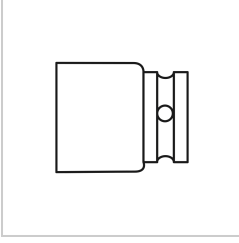

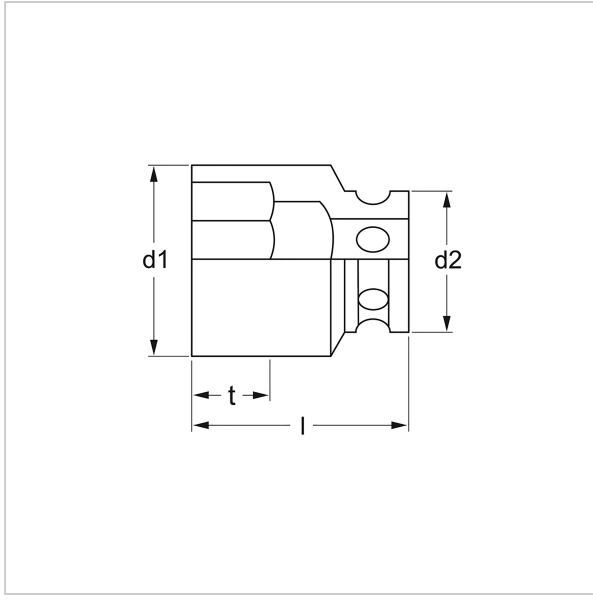

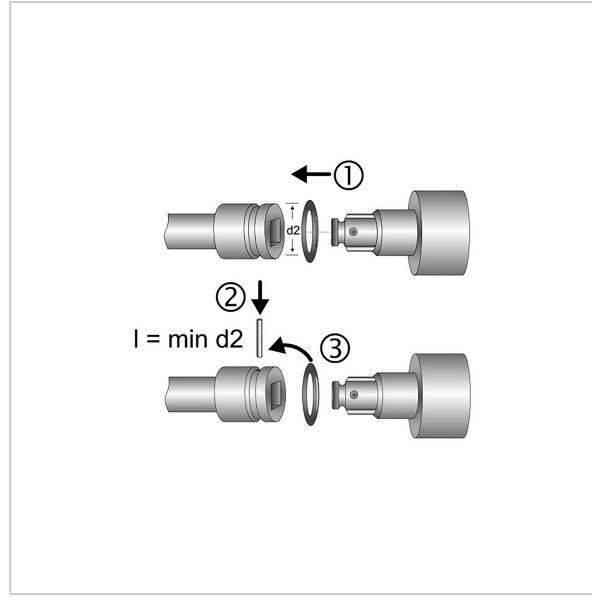

Beschreibung:

Inserto per chiave a bussola. Adatto per viti a testa esagonale. Per il funzionamento a macchina, adatto a tutti i comuni avvitatori pneumatici ed elettrici. Azionamento quadro secondo DIN 3121, G 25 / ISO 1174. Con profilo MATADOR SmartDrive². Il profilo SmartDrive² protegge le teste di viti e dadi trasmettendo la forza ai fianchi.
Norme: DIN 3129 / ISO 2725-2.
In acciaio al cromo-molibdeno.
Superficie: fosfatata al manganese.

MATADOR è uno dei pionieri dell'industria degli utensili. Dal 1900 produciamo utensili manuali di qualità "intorno alla vite". Siamo sinonimo di utensili sofisticati e di alta qualità. Affidabili, orientati al design, senza fronzoli. Per persone che sanno cosa vogliono. Che sono nell'arena e non nell'auditorium. Che sanno distinguere gli utensili dai giocattoli. Che credono in se stessi.
Benvenuti nell'arena!
Sii un MATADOR.

Technische Daten

Hersteller-Nr.:	76750000M
Breite:	36 mm
Höhe:	36 mm
Länge:	58 mm
Gewicht:	0.582 kg

7675 **Chiave a bussola 6-kt., 25 mm (1"): 27 mm, codice articolo MATADOR: 76750270**