MATADOR® SCHRAUBWERKZEUGE

0635 **VDE Próbnik napięcia, szczelina, 0,6x3,5x100 mm, MATADOR Kod artykułu: 06350635**

MATADOR® SCHRAUBWERKZEUGE

0635 VDE Próbnik napięcia, szczelina, 0,6x3,5x100 mm, MATADOR Kod artykułu: 06350635

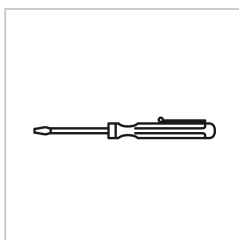

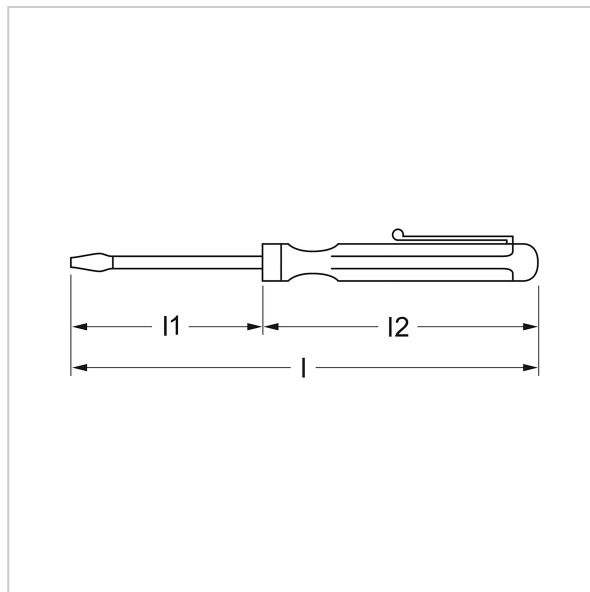

Beschreibung:

Próbnik napięcia VDE. Do 230 V. Z metalowym klipsem. Rękojeść przezroczysta. Normy: VDE 0680. ostrze materiałowe: stal specjalna. Powierzchnia ostrza: niklowana i powlekana tworzywem sztucznym.

Technische Daten

Hersteller-Nr.:	0635 0635
EAN:	4040674222250
Breite:	80 mm
Höhe:	14 mm
Länge:	200 mm
Gewicht:	0.04 kg