MATADOR®
SCHRAUBWERKZEUGE

0220 **Doppelringschlüssel, DIN 837, 6x7 mm, MATADOR Art.-Code: 02200607**

MATADOR® SCHRAUBWERKZEUGE

0220 **Doppelringschlüssel, DIN 837, 6x7 mm, MATADOR Art.-Code: 02200607**

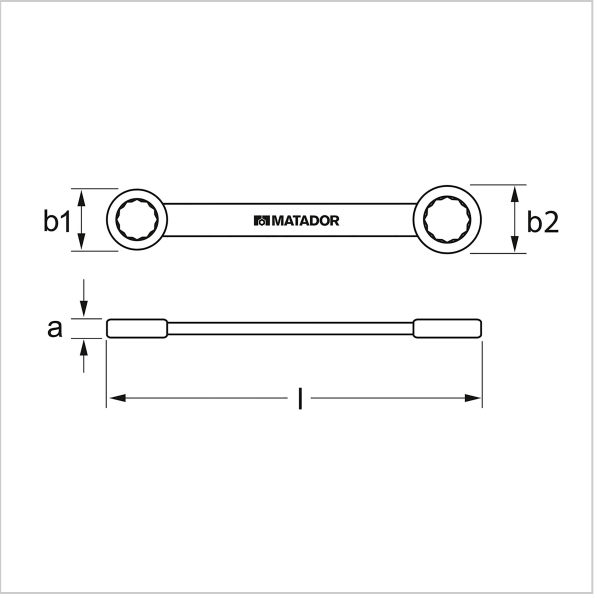

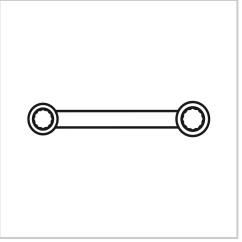

Beschreibung:

Doppelringschlüssel, gerade Form.

Mit **extra dünnwandigen Ringen** für enge Platzverhältnisse. Bewährte, **langlebige Industriequalität** seit 1900. Drehmomentwerte **bis zu 70 %** über DIN für zusätzliche Sicherheit. Aus **Chrom Vanadium-Stahl (31CrV3)**, mit matt verchromter Oberfläche für **angenehme Griffigkeit** auch bei öligen Händen. DIN 837 Form B / ISO 3318 / ISO 1085. Mit MATADOR s**martDrive-Profil** für optimale Kraftentfaltung, schont Schrauben- und Mutternköpfe durch Kraftübertragung auf die Flanken.

Technische Daten

Hersteller-Nr.:	02200000M
Breite:	80 mm
Höhe:	4 mm
Länge:	200 mm
Gewicht:	0.014 kg

0220 **Doppelringschlüssel, DIN 837, 6x7 mm, MATADOR Art.-Code: 02200607**