MATADOR®
SCHRAUBWERKZEUGE

0221 Doppelringschlüssel-Satz, 4-tlg., E6 x E8 - E20 x E24, MATADOR Art.-Code: 02219080

MATADOR® SCHRAUBWERKZEUGE

0221 **Doppelringschlüssel-Satz, 4-tlg., E6 x E8 - E20 x E24, MATADOR Art.-Code: 02219080**

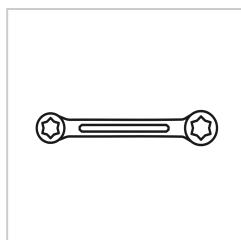

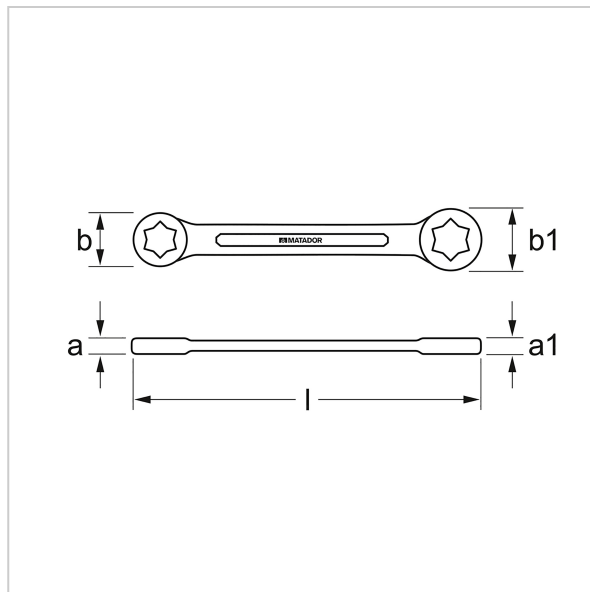

Beschreibung:

Die Klassiker von MATADOR.

Belastbar. Maßhaltig. Flach. Langlebig. Sicher. Griffig. Blendfrei. Einfach nur gut.

Doppelringschlüssel-Sätze Torx®. Praxiserprobte Zusammenstellungen von geraden Doppelringschlüsseln mit **Torx®** Profil. Ideal für tiefliegende Verschraubungen. Mit extra **dünnwandigen Ringen** für enge Platzverhältnisse. Universell einsetzbar zum Betätigen und Gegenhalten von Schraubverbindungen. Hochwertige, langlebige Industriequalität. **Angenehme Griffigkeit**, durch matt verchromte Oberfläche, auch bei öligen Händen. Köpfe **vollautomatisch geschliffen.** Mit **SmartDrive-Profil** welches die Schrauben- und Mutternköpfe schont, da die Kraft auf die Flanken übertragen wird und nicht auf die Ecken, für längere Lebensdauer von Schraube und Schlüssel. Alle **wichtigen Größen** in einem Satz.
Aus Chrom-Vanadium-Stahl / Matt verchromt

Technische Daten

Hersteller-Nr.:	0221 9080
EAN:	4040674219687