MATADOR®
SCHRAUBWERKZEUGE

0356 **Kreuzschlüssel für Nfz, massiv, 24x27x32x3/4", MATADOR Art.-Code: 03560002**

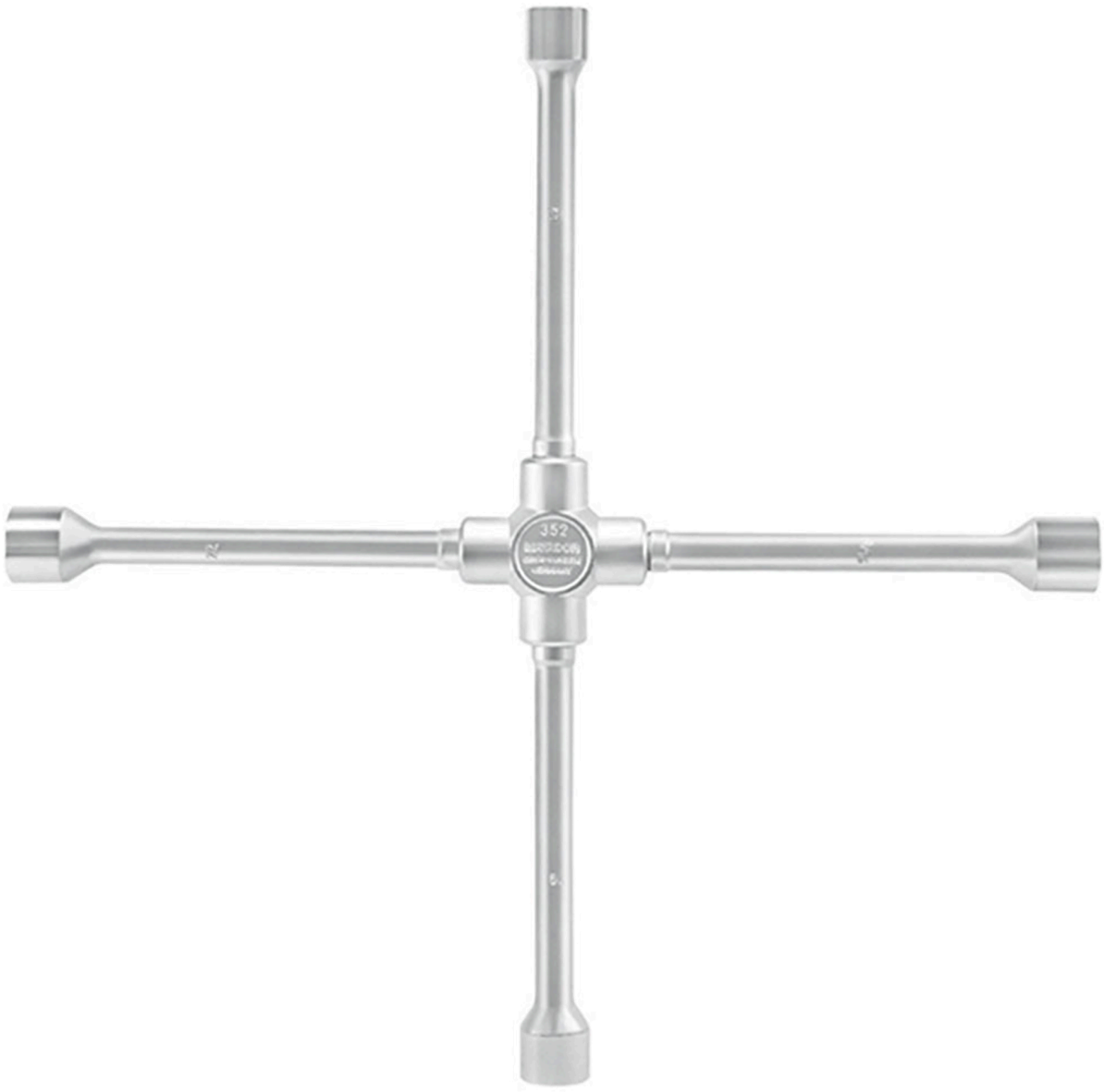

MATADOR® SCHRAUBWERKZEUGE

0356 Kreuzschlüssel für Nfz, massiv, 24x27x32x3/4", MATADOR Art.-Code: 03560002

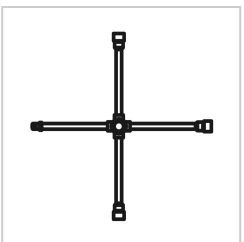

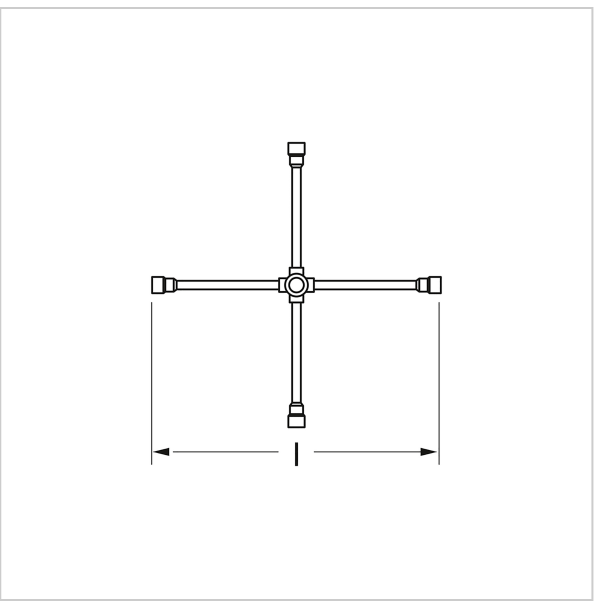

Beschreibung:

Kreuzschlüssel für Nfz mit geschmiedetem Mittelstück. Hoch belastbar, auf 2.000 Nm geprüft. Köpfe, Arme und Mittelstück gehärtet, Köpfe poliert. Nach DIN 3119 / ISO 6788. Aus Chrom Vanadium-Stahl (31CrV3), mit matt verchromter Oberfläche für anhaltenden Rostschutz und angenehme Griffigkeit auch bei öligen Händen.

Technische Daten

Hersteller-Nr.:	0356 0002
EAN:	4040674114210
Breite:	750 mm
Höhe:	50 mm
Länge:	750 mm
Gewicht:	5.75 kg