0443 **Winkelschraubendreher, kurz, TORX®, TX 15, MATADOR Art.-Code: 04430150**



MATADOR GmbH & Co. KG
Morsbachtalstr. 17 | 42855 Remscheid | Deutschland | Tel. +49 (0)2191 97 43-0 | sales@matador.de | www.matador.de

0443 **Winkelschraubendreher, kurz, TORX®, TX 15, MATADOR Art.-Code: 04430150**





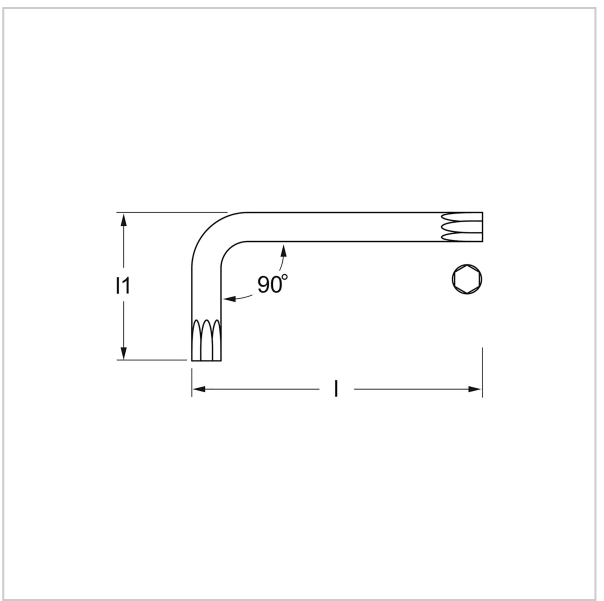

Beschreibung:

Winkelschraubendreher für Innen-TORX®-Schrauben.

Kurze Form, durchgehend gehärtet. Gestempelte, dauerhafte Kennzeichnung (nicht nur gelasert). Spezielle **Chrom Vanadium-Legierung** zur Übertragung **hoher Drehmomentwerte**, brüniert.

Technische Daten

Hersteller-Nr.:	04430000M
Breite:	80 mm
Höhe:	3 mm
Länge:	80 mm
Gewicht:	0.002 kg