MATADOR® SCHRAUBWERKZEUGE

0559 **Kabelschere, isoliert, 210 mm (8.1/4"), MATADOR Art.-Code: 05590210**

MATADOR®
SCHRAUBWERKZEUGE

0559 Kabelschere, isoliert, 210 mm (8.1/4"), MATADOR Art.-Code: 05590210

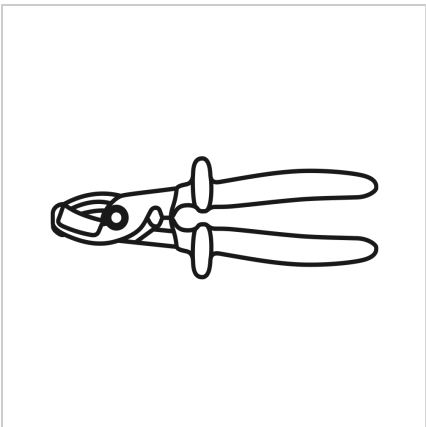

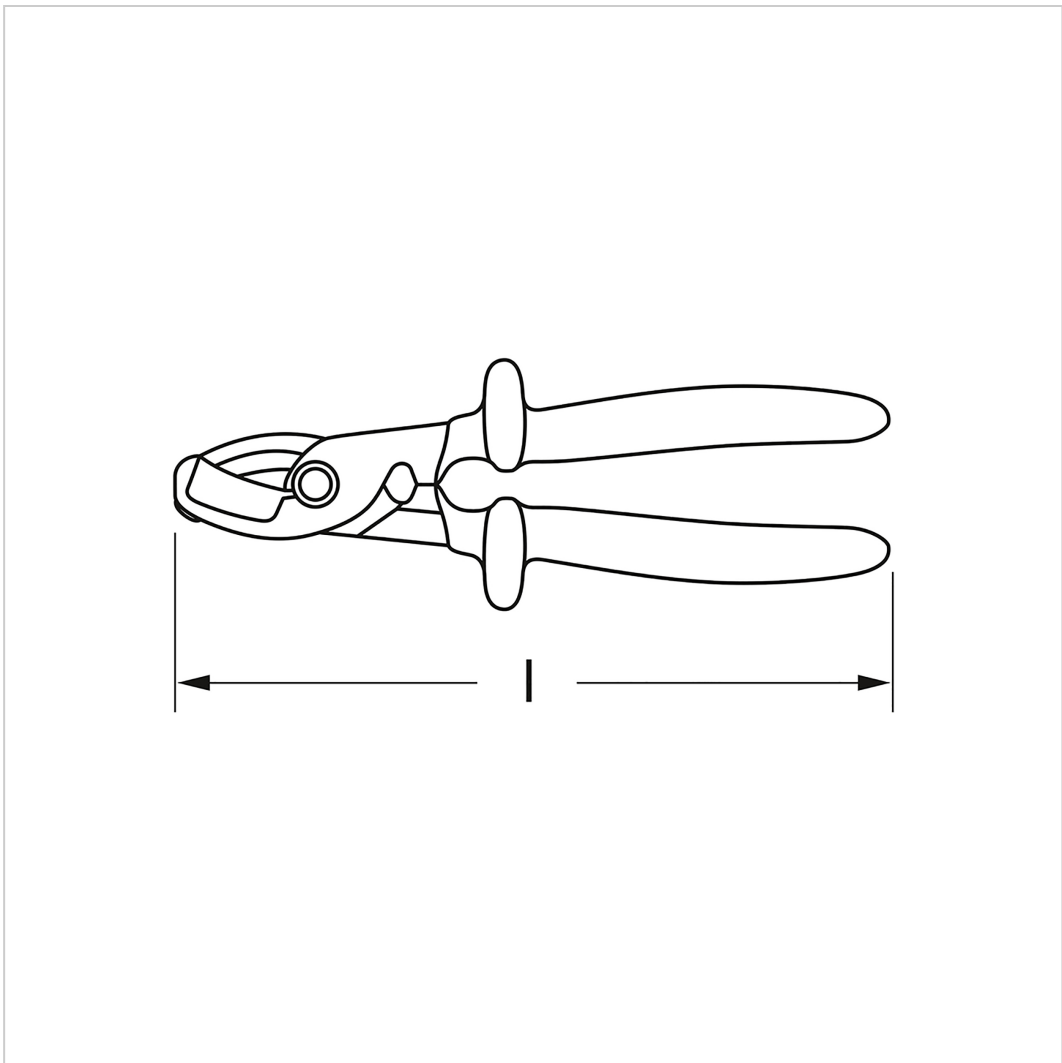

Beschreibung:

Kabelschere, isoliert. Verschraubtes Gewerbe zum Nachstellen. Isolation nach IEC 60900. 10.000 V stückgeprüft. Mit 2-schichtiger Sicherheits-Tauchisolierung. Für Kupfer- und Alukabel. Material: Geschmiedeter Spezialstahl. Oberfläche: Isoliert nach IEC 60900.

MATADOR ist einer der Pioniere der Werkzeugindustrie. Seit 1900 produzieren wir Qualitätshandwerkzeuge „um die Schraube herum“. Wir stehen für anspruchsvolles Premium-Werkzeug. Verlässlich, design-orientiert, ohne Schnickschnack. Für Menschen, die wissen, was sie wollen. Die in der Arena stehen und nicht im Zuschauerraum. Die Werkzeug von Spielzeug unterscheiden können. Die an sich selbst glauben.
Willkommen in der Arena!
Be a MATADOR.

Technische Daten

Hersteller-Nr.:	0559 0210

MATADOR® SCHRAUBWERKZEUGE

0559 Kabelschere, isoliert, 210 mm (8.1/4"), MATADOR Art.-Code: 05590210

EAN:	4040674220836
Breite:	215 mm
Höhe:	30 mm
Länge:	70 mm
Gewicht:	0.36 kg