MATADOR® SCHRAUBWERKZEUGE

0707 **Fäustel, DIN 6475, 1.000 g, MATADOR Art.-Code: 07071000**

0707 **Fäustel, DIN 6475, 1.000 g, MATADOR Art.-Code: 07071000**

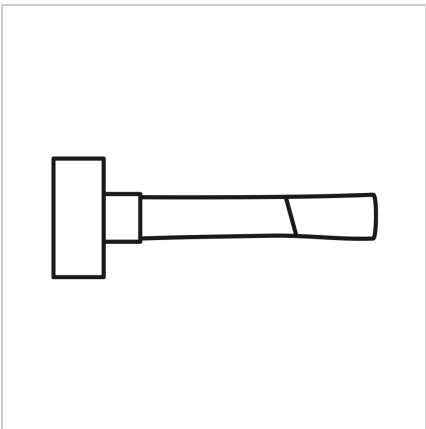

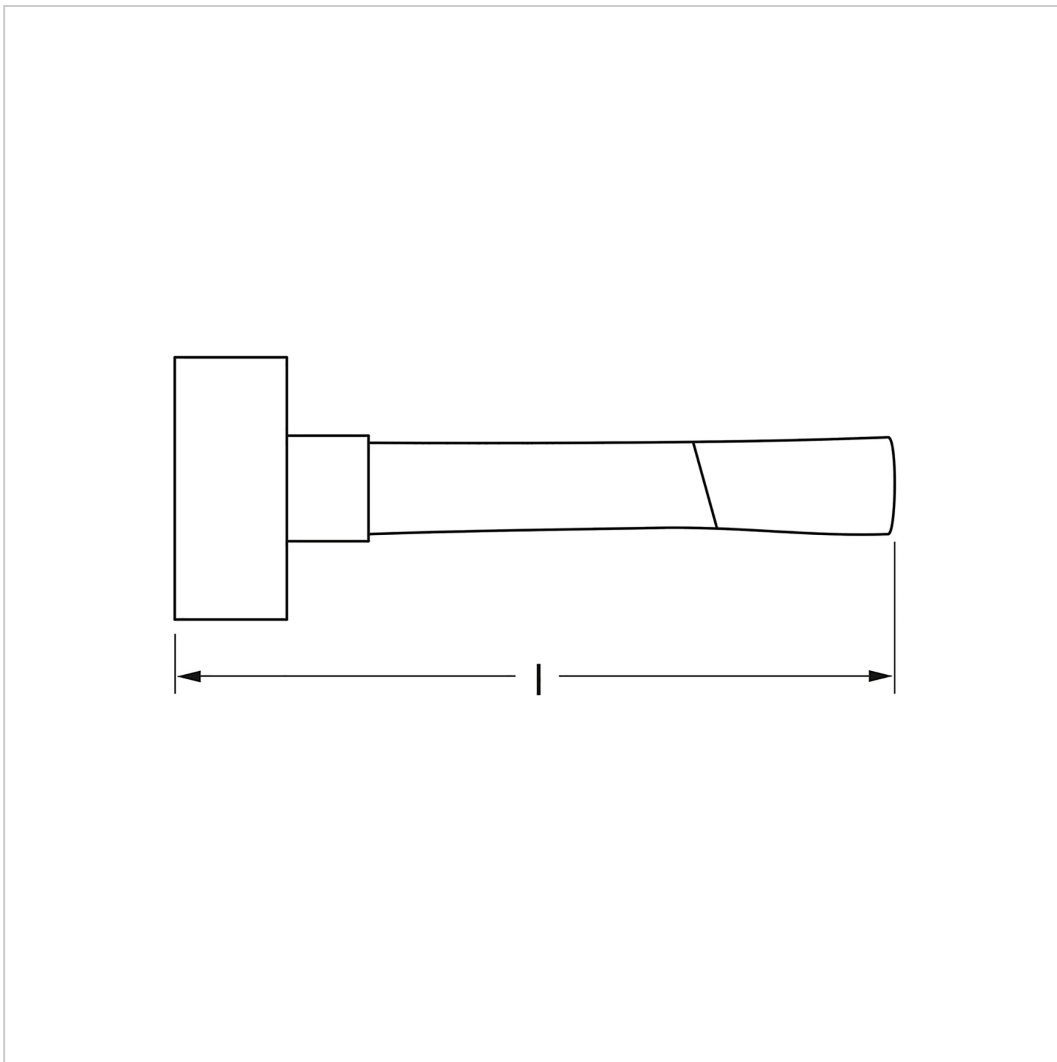

Beschreibung:

Fäustel. Deutsche Form. Kopf gesenkgeschmiedet. Elektroinduktiv gehärtet. Bahnen und Pinne fein geschliffen und poliert. Ringverkeilt und rot kunstharzvergossen. Doppelt geschweifter, ergonomischer Esche-Stiel. Mit angeschmiedetem Stielschutzkragen und Nylonschutzhülse zum Schutz bei Fehlschlägen.

Technische Daten

Hersteller-Nr.:	07071000M
Breite:	130 mm
Höhe:	40 mm
Länge:	270 mm
Gewicht:	1.18 kg

0707 **Fäustel, DIN 6475, 1.000 g, MATADOR Art.-Code: 07071000**