MATADOR® SCHRAUBWERKZEUGE

# 0731 Universal-Kugelgelenk-Ausdrücker, 24 mm, MATADOR Art.-Code: 07310002

MATADOR® SCHRAUBWERKZEUGE

# 0731 Universal-Kugelgelenk-Ausdrücker, 24 mm, MATADOR Art.-Code: 07310002

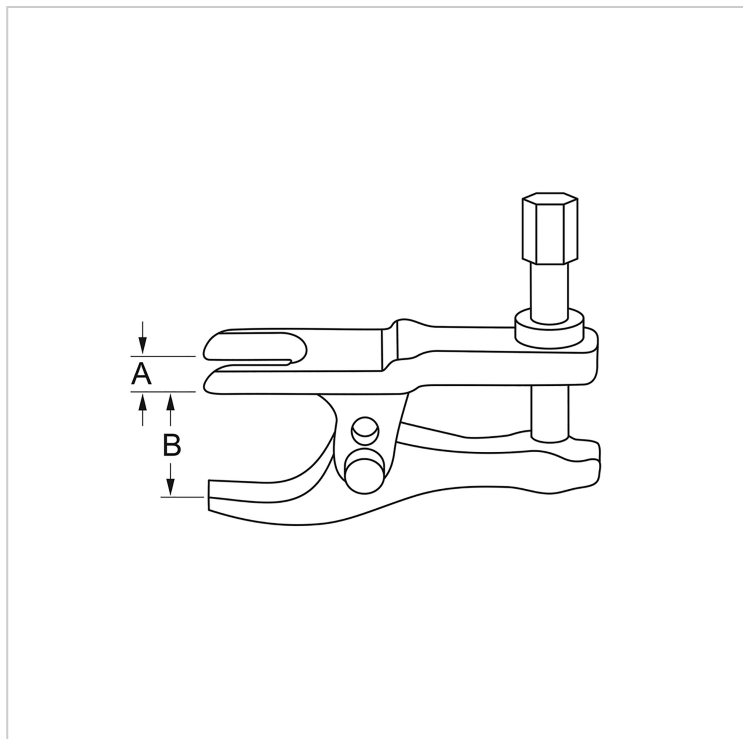


## Beschreibung:

Universal-Kugelgelenk-Ausdrücker. Für Pkw + Lkw. Zum Ausdrücken der Kugelgelenkzapfen an Lenkhebeln, Spurstangen, Achsschenkeln, Stabilisatoren etc.. Großer Spannbereich durch stufenlose Höhenverstellung und Wenden des Unterteils. MATADOR ist einer der Pioniere der Werkzeugindustrie. Seit 1900 produzieren wir Qualitätshandwerkzeuge „um die Schraube herum“. Wir stehen für anspruchsvolles Premium-Werkzeug. Verlässlich, design-orientiert, ohne Schnickschnack. Für Menschen, die wissen, was sie wollen. Die in der Arena stehen und nicht im Zuschauerraum. Die Werkzeug von Spielzeug unterscheiden können. Die an sich selbst glauben. Willkommen in der Arena! Be a MATADOR.

## Technische Daten

| | |
|---|---|
| **Hersteller-Nr.:** | 0731 0002 |
| **EAN:** | 4040674153875 |
| **Breite:** | 125 mm |
| **Höhe:** | 63 mm |
| **Länge:** | 180 mm |
| **Gewicht:** | 1.4 kg |

**0731** **Universal-Kugelgelenk-Ausdrücker, 24 mm, MATADOR Art.-Code: 07310002**