MATADOR®
SCHRAUBWERKZEUGE

3068 **Kardangelenk, 10 mm (3/8"), MATADOR Art.-Code: 30680001**

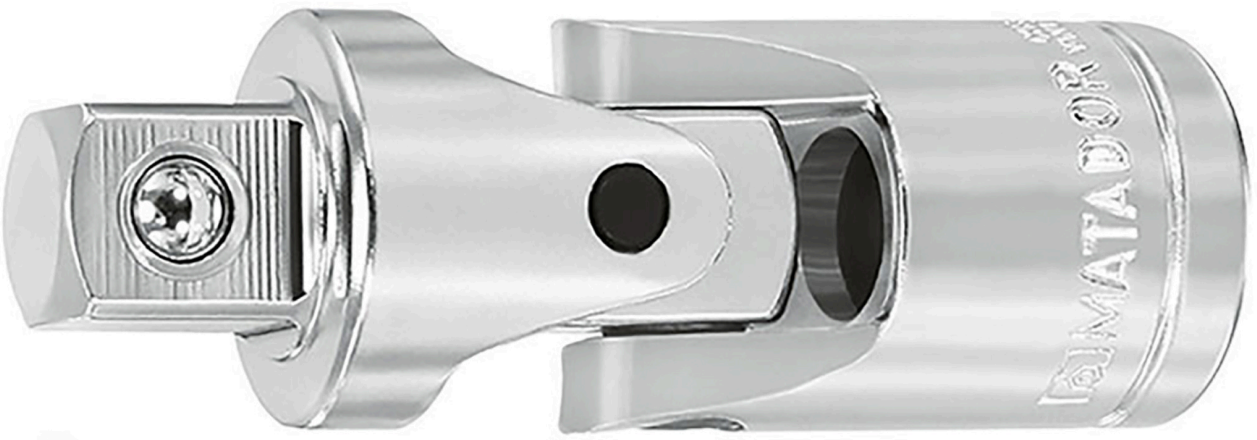

MATADOR® SCHRAUBWERKZEUGE

3068 Kardangelenk, 10 mm (3/8"), MATADOR Art.-Code: 30680001

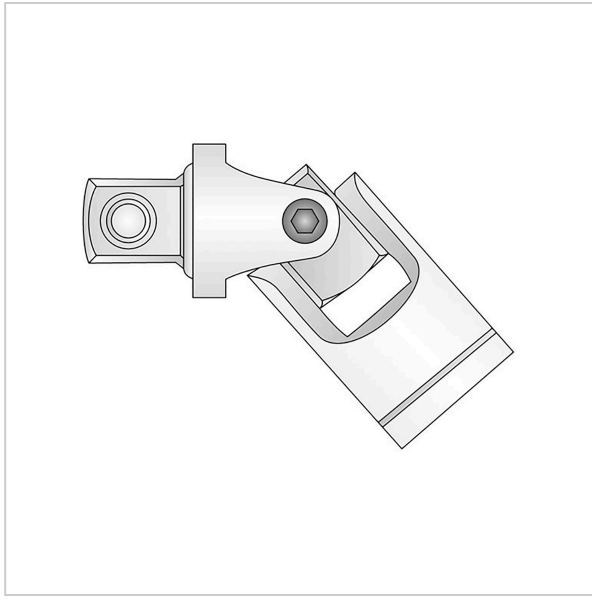

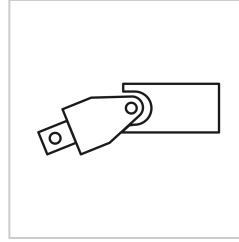

Beschreibung:

Verlängerung, schwenkbar. Mit Kugelarretierung. Für Handbetätigung mit Knarre und Verbindungsteilen. Vierkant nach DIN 3120, A 10 und C 10 / ISO 1174. Mit MATADOR Super Chrom-Beschichtung für feineres Oberflächenfinish und starker Widerstandsfähigkeit gegen Beschädigungen, Kratzer etc. MATADOR ist einer der Pioniere der Werkzeugindustrie. Seit 1900 produzieren wir Qualitätshandwerkzeuge „um die Schraube herum“. Wir stehen für anspruchsvolles Premium-Werkzeug. Verlässlich, design-orientiert, ohne Schnickschnack. Für Menschen, die wissen, was sie wollen. Die in der Arena stehen und nicht im Zuschauerraum. Die Werkzeug von Spielzeug unterscheiden können. Die an sich selbst glauben. Willkommen in der Arena! Be a MATADOR.

Technische Daten

Hersteller-Nr.:	3068 0001
EAN:	4040674132078
Breite:	80 mm
Höhe:	19 mm
Länge:	80 mm
Gewicht:	0.075 kg

3068 **Kardangelenk, 10 mm (3/8"), MATADOR Art.-Code: 30680001**