MATADOR®
SCHRAUBWERKZEUGE

3074 **T-Griff-Verlängerung, 10 mm (3/8"): 500 mm, MATADOR Art.-Code: 30740001**

MATADOR® SCHRAUBWERKZEUGE

3074 T-Griff-Verlängerung, 10 mm (3/8"): 500 mm, MATADOR Art.-Code: 30740001

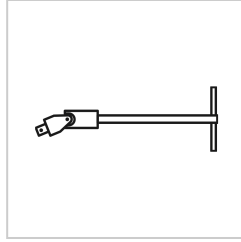

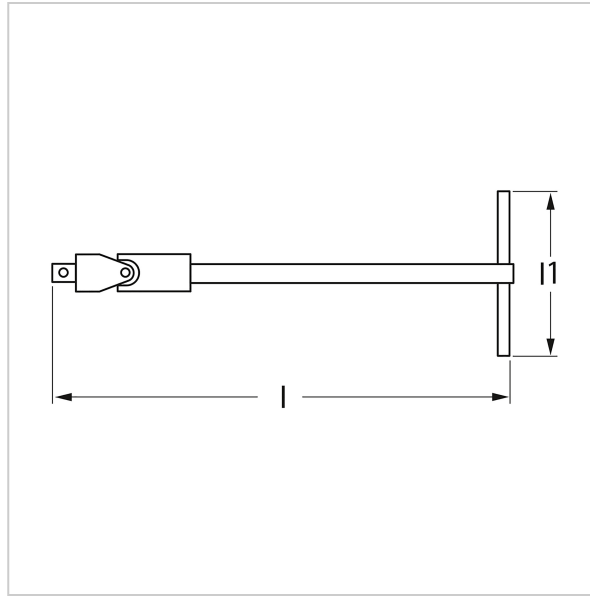

Beschreibung:

T-Griff-Verlängerung. Enorm praktisch, für schwer zugängliche Stellen. Als T-Griff oder L-Griff nutzbar. Durch Innenvierkant C 10 auf der T-Griff-Seite auch in Verbindung mit Knarre als Verlängerung einsetzbar. Mit Kardangelenk für flexiblen Einsatz. Mit Kugelarretierung. Für Handbetätigung mit Knarre und Verbindungsteilen. Vierkant nach DIN 3120, A 10 / ISO 1174. Mit MATADOR Super Chrom-Beschichtung für feineres Oberflächenfinish und starker Widerstandsfähigkeit gegen Beschädigungen, Kratzer etc.

Technische Daten

Hersteller-Nr.:	3074 0001
EAN:	4040674178052
Breite:	80 mm
Höhe:	20 mm
Länge:	500 mm
Gewicht:	0.35 kg

3074 **T-Griff-Verlängerung, 10 mm (3/8"): 500 mm, MATADOR Art.-Code: 30740001**