MATADOR®
SCHRAUBWERKZEUGE

3083 **Vergrößerungsstück, F 10 mm (3/8") x M 12,5 mm (1/2") , MATADOR Art.-Code: 30830001**

MATADOR® SCHRAUBWERKZEUGE

3083 Vergrößerungsstück, F 10 mm (3/8") x M 12,5 mm (1/2") , MATADOR Art.-Code: 30830001

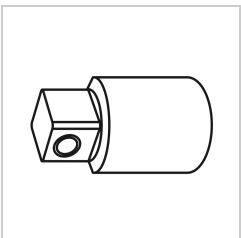

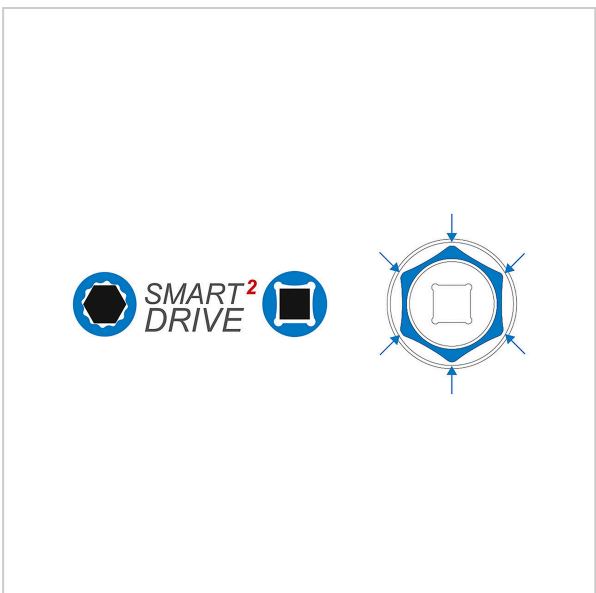

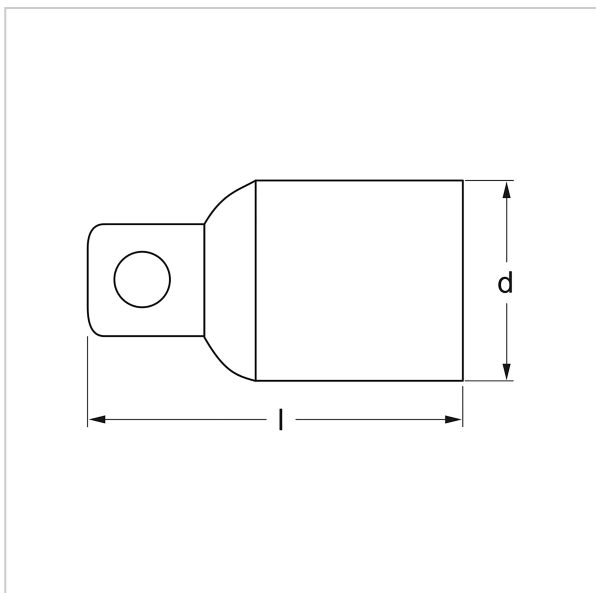

Beschreibung:

Vergrößerungsstück. Mit Kugelarretierung. Mit griffiger Kreuzrändelung. Für Handbetätigung mit Knarre und Verbindungsteilen. Vierkant nach DIN 3120, C 10 und A 12,5 / ISO 1174. Mit MATADOR Super Chrom-Beschichtung für feineres Oberflächenfinish und starker Widerstandsfähigkeit gegen Beschädigungen, Kratzer etc.

Technische Daten

Hersteller-Nr.:	3083 0001
EAN:	4040674133013
Breite:	80 mm
Höhe:	18 mm
Länge:	80 mm
Gewicht:	0.04 kg