MATADOR®
SCHRAUBWERKZEUGE

4081 Steckschlüssel-Einsatz, 6-kt., lang, 12,5 mm (1/2"): 30 mm, MATADOR Art.-Code: 40810300

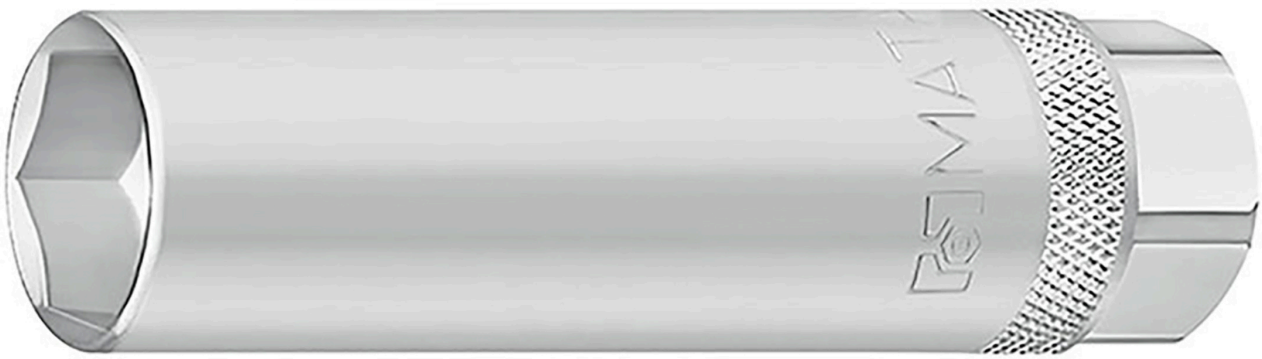

MATADOR® SCHRAUBWERKZEUGE

4081 Steckschlüssel-Einsatz, 6-kt., lang, 12,5 mm (1/2"): 30 mm, MATADOR Art.-Code: 40810300

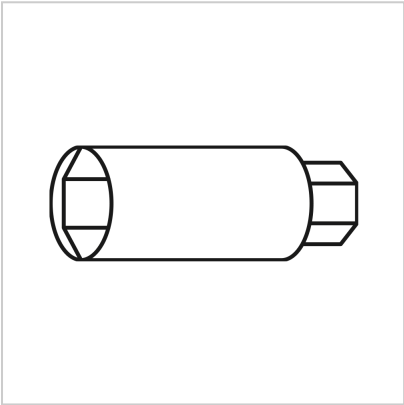

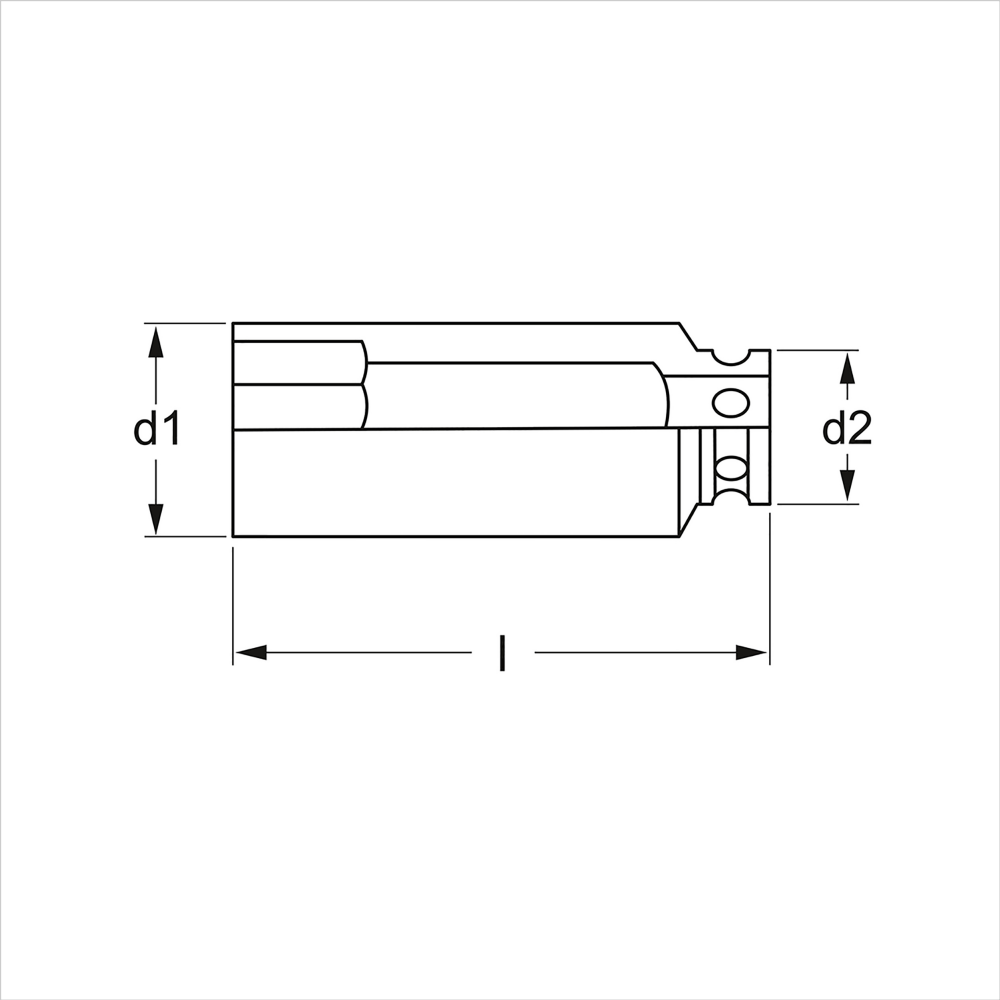

Beschreibung:

Steckschlüssel-Einsatz, metrisch, lange Ausführung. Für Außensechskantschrauben. Für Handbetätigung mit Knarre und Verbindungsteilen. Innenvierkantantrieb nach DIN 3120, C 12,5 / ISO 1174. Mit Sechskant-Profil. Mit griffiger Kreuzrändelung. Aus Chrom Vanadium-Stahl. Alle Steckschlüssel-Einsätze mit MATADOR Super Chrom-Beschichtung für feineres Oberflächenfinish und starker Widerstandsfähigkeit gegen Beschädigungen, Kratzer etc. Mit SmartDrive²-Profil, schont Schrauben- und Mutternköpfe durch Kraftübertragung auf die Flanken.

4081 **Steckschlüssel-Einsatz, 6-kt., lang, 12,5 mm (1/2"): 30 mm, MATADOR Art.-Code: 40810300**

Technische Daten

Hersteller-Nr.:	40810200M
Breite:	80 mm
Höhe:	28 mm
Länge:	80 mm
Gewicht:	0.205 kg