MATADOR®
SCHRAUBWERKZEUGE

5082 **Reduzierstück, F 20 mm (3/4") x M 12,5 mm (1/2"), MATADOR Art.-Code: 50820001**

MATADOR® SCHRAUBWERKZEUGE

5082 Reduzierstück, F 20 mm (3/4") x M 12,5 mm (1/2"), MATADOR Art.-Code: 50820001

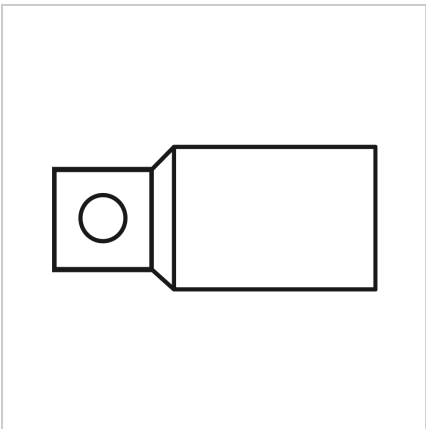

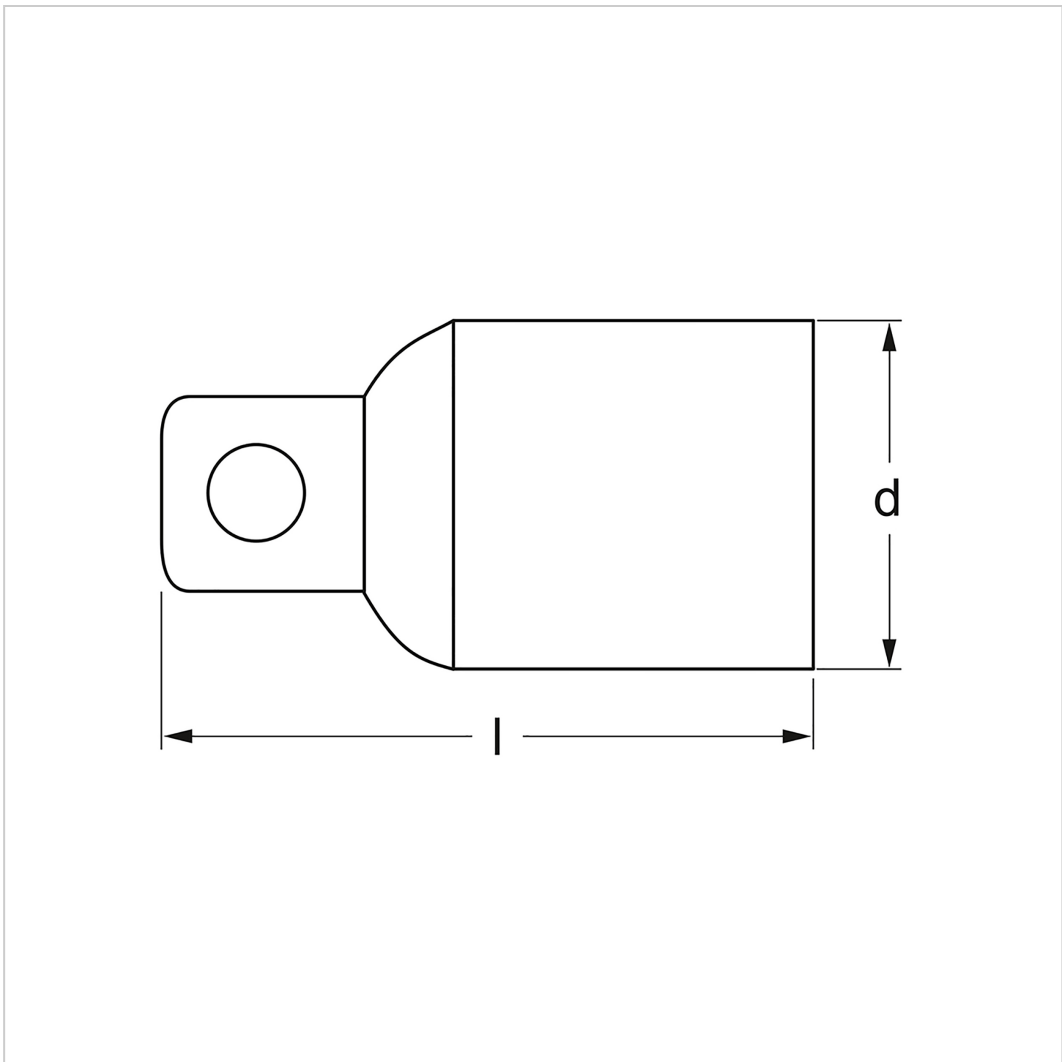

Beschreibung:

Reduzierstück, mit Stiftsicherung. Für Handbetätigung mit Knarre und Verbindungsteilen. Vierkant nach DIN 3120, B 20 und D 20 / ISO 1174. Mit MATADOR Super Chrom-Beschichtung für feineres Oberflächenfinish und starker Widerstandsfähigkeit gegen Beschädigungen, Kratzer etc.

Technische Daten

Hersteller-Nr.:	5082 0001
EAN:	4040674138759
Breite:	80 mm
Höhe:	36 mm
Länge:	80 mm

5082 Reduzierstück, F 20 mm (3/4") x M 12,5 mm (1/2"), MATADOR Art.-Code: 50820001

Gewicht:	0.21 kg