MATADOR®
SCHRAUBWERKZEUGE

7005 **Stecknippel AG, M 12,5 mm (1/2"): 22 mm, MATADOR Art.-Code: 70050113**

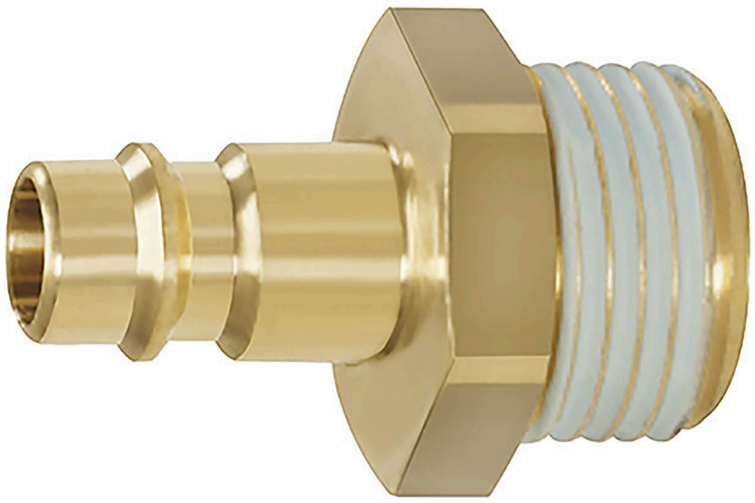

7005 **Stecknippel AG, M 12,5 mm (1/2"): 22 mm, MATADOR Art.-Code: 70050113**

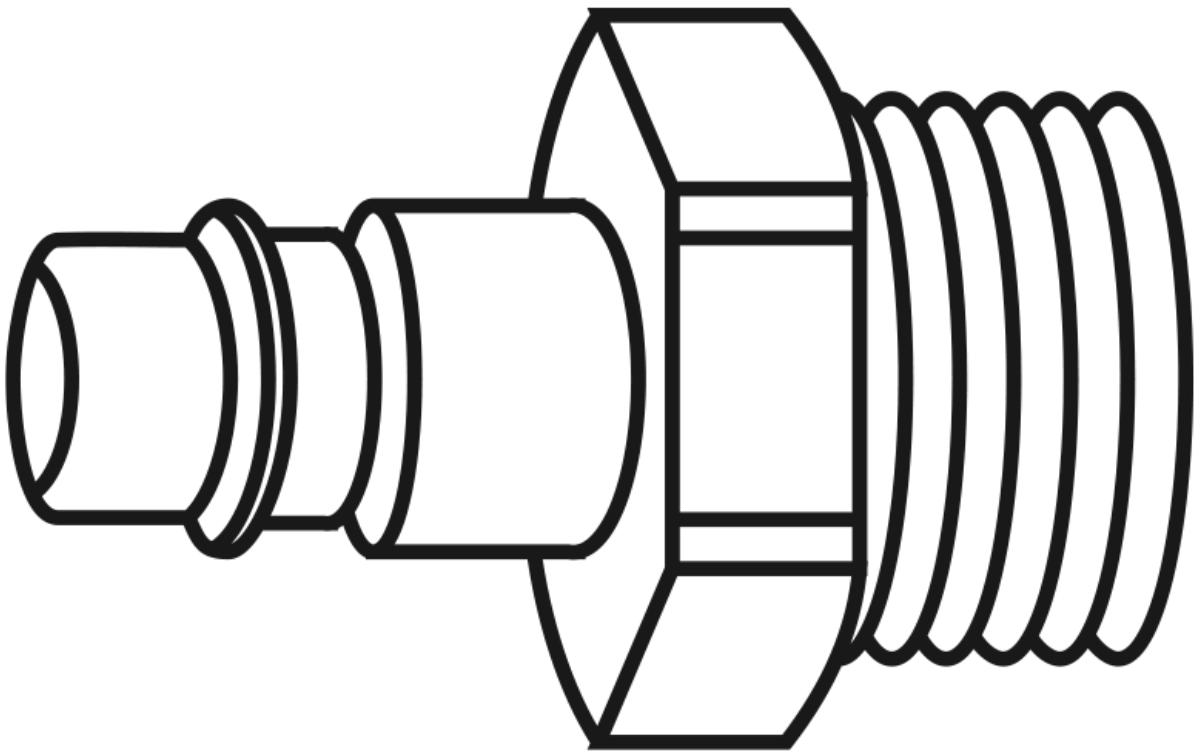

Beschreibung:

Stecknippel AG, 1/4". Die Nennweite beträgt 7,2 mm. Das Material besteht aus Messing. MATADOR ist einer der Pioniere der Werkzeugindustrie. Seit 1900 produzieren wir Qualitätshandwerkzeuge „um die Schraube herum“. Wir stehen für anspruchsvolles Premium-Werkzeug. Verlässlich, design-orientiert, ohne Schnickschnack. Für Menschen, die wissen, was sie wollen. Die in der Arena stehen und nicht im Zuschauerraum. Die Werkzeug von Spielzeug unterscheiden können. Die an sich selbst glauben. Willkommen in der Arena! Be a MATADOR.

7005 **Stecknippel AG, M 12,5 mm (1/2"): 22 mm, MATADOR Art.-Code: 70050113**

Technische Daten

Hersteller-Nr.:	70050100M
Breite:	15 mm
Höhe:	15 mm
Länge:	35 mm
Gewicht:	0.02 kg