INFO

MATADOR®
SCHRAUBWERKZEUGE

7481 Kraft-Steckschlüssel-Einsatz, 6-kt., lang, 12,5 mm (1/2"): 15x78 mm, MATADOR Art.-Code: 74810150



MATADOR GmbH & Co. KG
Morsbachtalstr. 17 | 42855 Remscheid | Deutschland | Tel. +49 (0)2191 97 43-0 | sales@matador.de | www.matador.de

INFO

MATADOR SCHRAUBWERKZEUGE

7481 **Kraft-Steckschlüssel-Einsatz, 6-kt., lang, 12,5 mm (1/2"): 15x78 mm, MATADOR Art.-Code: 74810150**



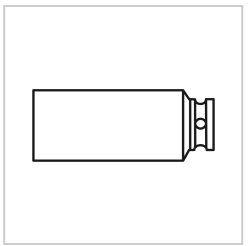

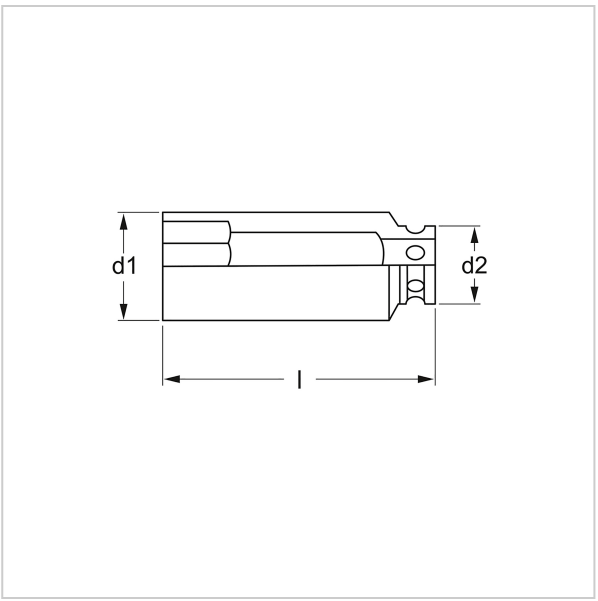

Beschreibung:

Kraft-Steckschlüssel-Einsatz, lange Ausführung.

Passend für **Außensechskantschrauben**. Mit Sechskant-Profil. Für Maschinenbetätigung, **passend für alle gängigen Druckluft- und Elektroschrauber**. Innenvierkantantrieb nach DIN 3121, G 12,5 / ISO 1174. Mit MATADOR **SmartDrive²-Profil**. Das SmartDrive²-Profil, schont Schrauben- und Mutternköpfe durch Kraftübertragung auf die Flanken. Normen: DIN 3129 / ISO 2725-2. Aus **Chrom-Molybdän-Stahl**. Oberfläche: **Manganphosphatiert**.

Technische Daten

Hersteller-Nr.:	74810000M