MATADOR®
SCHRAUBWERKZEUGE

7499 **Sicherungsstift, 3,0x20 mm, MATADOR Art.-Code: 74990101**

7499 **Sicherungsstift, 3,0x20 mm, MATADOR Art.-Code: 74990101**

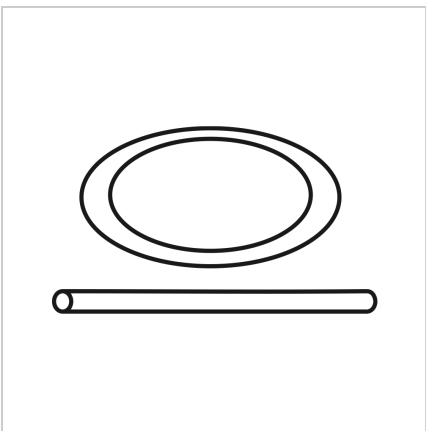

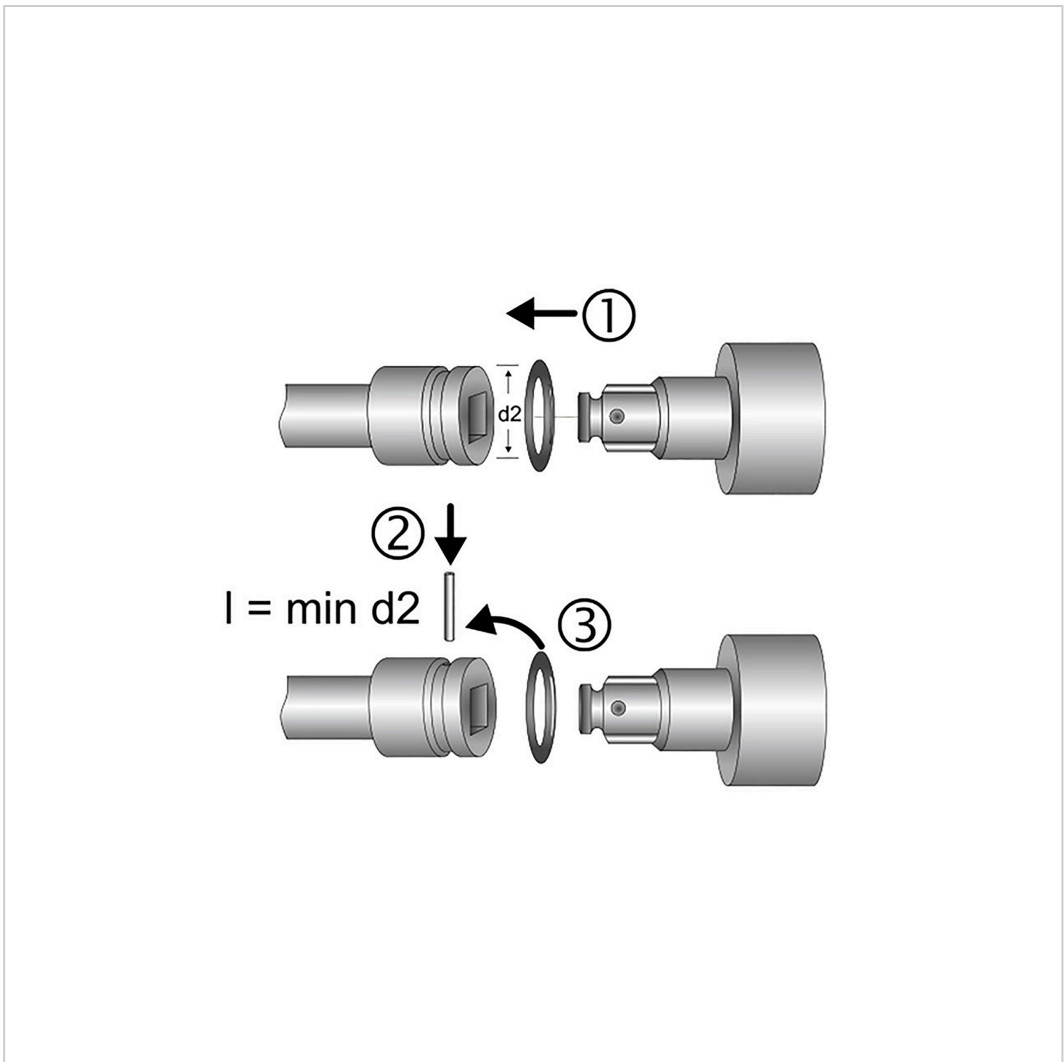

Beschreibung:

Sicherungsstift. Unfallgeschütztes Sicherungssystem für maschinenbetätigte Steckschlüssel-Einsätze und Verbindungseile. Für Innenvierkantantrieb nach DIN 3121, G 12,5 / ISO 1174. Gummielastisches, ölbeständiges Material. MATADOR ist einer der Pioniere der Werkzeugindustrie. Seit 1900 produzieren wir Qualitätshandwerkzeuge „um die Schraube herum“. Wir stehen für anspruchsvolles Premium-Werkzeug. Verlässlich, design-orientiert, ohne Schnickschnack. Für Menschen, die wissen, was sie wollen. Die in der Arena stehen und nicht im Zuschauerraum. Die Werkzeug von Spielzeug unterscheiden können. Die an sich selbst glauben. Willkommen in der Arena! Be a MATADOR.

Technische Daten

Hersteller-Nr.:	7499 0101
EAN:	4040674145887
Breite:	80 mm

7499 Sicherungsstift, 3,0x20 mm, MATADOR Art.-Code: 74990101

Höhe:	30 mm
Länge:	80 mm
Gewicht:	0.001 kg