7675 **Kraft-Steckschlüssel-Einsatz 6-kt., 25 mm (1"): 22 mm, MATADOR Art.-Code: 76750220**



MATADOR GmbH & Co. KG
Morsbachtalstr. 17 | 42855 Remscheid | Deutschland | Tel. +49 (0)2191 97 43-0 | sales@matador.de | www.matador.de

INFO

MATADOR®
SCHRAUBWERKZEUGE

7675 Kraft-Steckschlüssel-Einsatz 6-kt., 25 mm (1"): 22 mm, MATADOR Art.-Code: 76750220

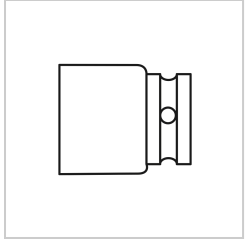

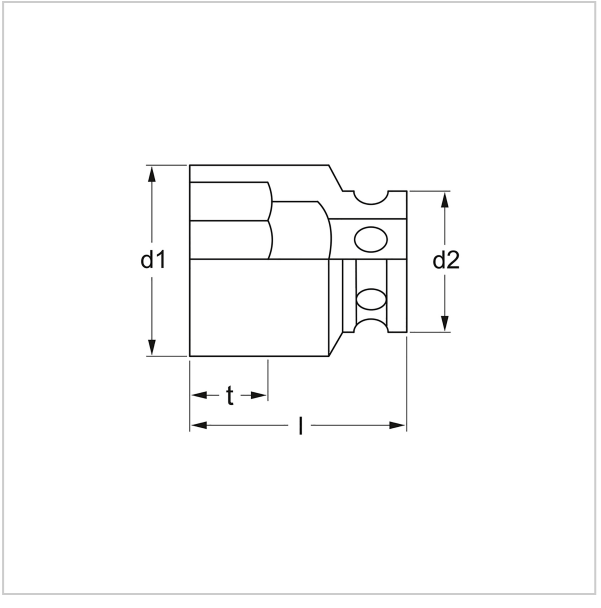

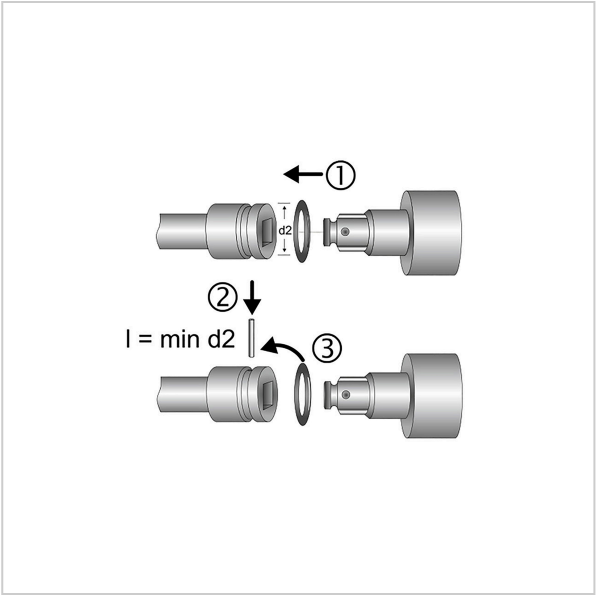

Beschreibung:

Kraft-Steckschlüssel-Einsatz. Passend für Außensechskantschrauben. Für Maschinenbetätigung, passend für alle gängigen Druckluft- und Elektroschrauber. Innenvierkantantrieb nach DIN 3121, G 25 / ISO 1174. Mit MATADOR SmartDrive²-Profil. Das SmartDrive²-Profil, schont Schrauben- und Mutternköpfe durch Kraftübertragung auf die Flanken.
Normen: DIN 3129 / ISO 2725-2.
Material: Chrom-Molybdän-Stahl.
Oberfläche: Manganphosphatiert.

MATADOR ist einer der Pioniere der Werkzeugindustrie. Seit 1900 produzieren wir Qualitätshandwerkzeuge „um die Schraube herum“. Wir stehen für anspruchsvolles Premium-Werkzeug. Verlässlich, design-orientiert, ohne Schnickschnack. Für Menschen, die wissen, was sie wollen. Die in der Arena stehen und nicht im Zuschauerraum. Die Werkzeug von Spielzeug unterscheiden können. Die an sich selbst glauben.
Willkommen in der Arena!
Be a MATADOR.

Technische Daten

Hersteller-Nr.:	76750000M
Breite:	36 mm
Höhe:	36 mm
Länge:	58 mm
Gewicht:	0.582 kg

7675 **Kraft-Steckschlüssel-Einsatz 6-kt., 25 mm (1"): 22 mm, MATADOR Art.-Code: 76750220**

MATADOR GmbH & Co. KG
Morsbachtalstr. 17 | 42855 Remscheid | Deutschland | Tel. +49 (0)2191 97 43-0 | sales@matador.de | www.matador.de